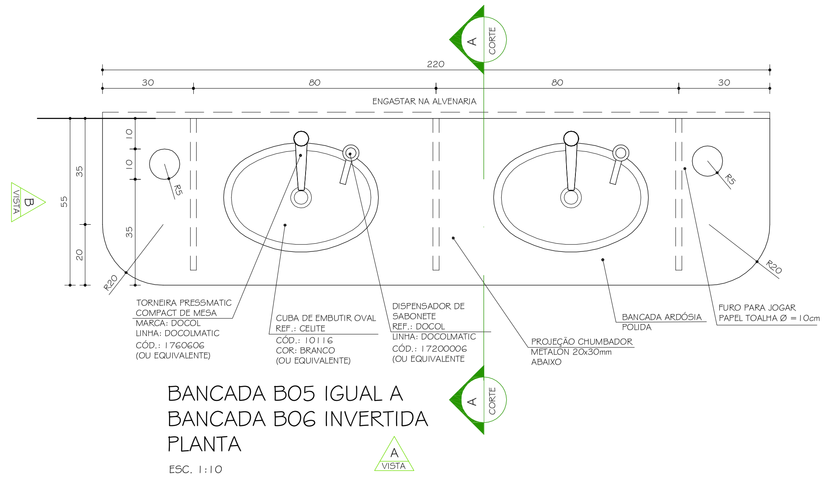


BANCADA B05 IGUAL A BANCADA B06 INVERTIDA PLANTA

ESC. 1:10

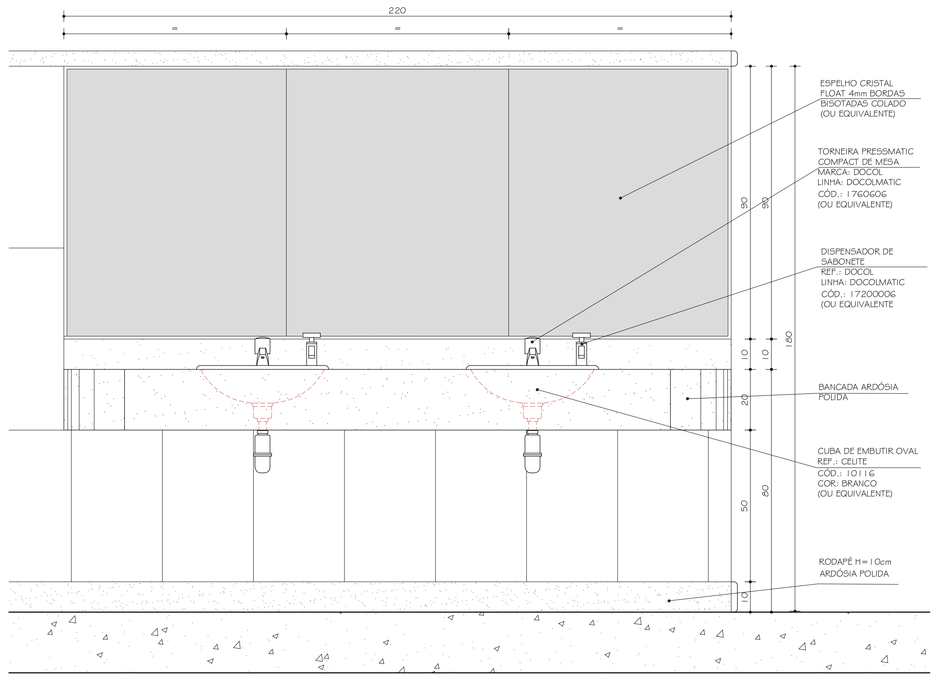


BANCADA B05 IGUAL A BANCADA B06 INVERTIDA VISTA A

ESC. 1:10

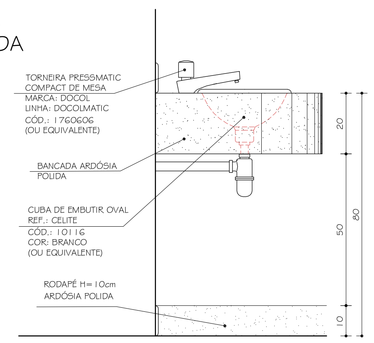


BANCADA B05 IGUAL A BANCADA B06 INVERTIDA VISTA B

ESC. 1:10

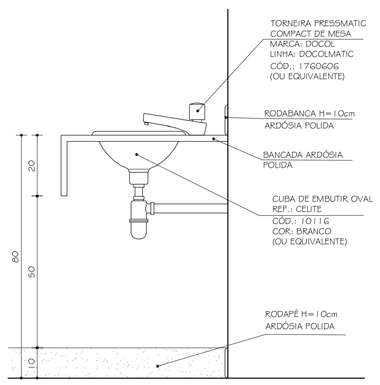


BANCADA B05 IGUAL A BANCADA B06 INVERTIDA CORTE AA

ESC. 1:10

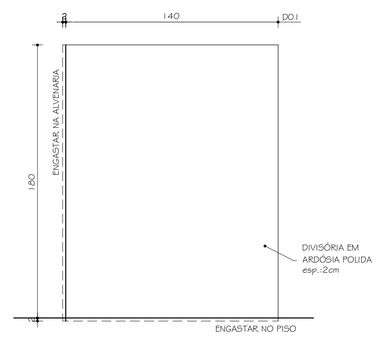


DIVISÓRIA D01 VISTA

ESC. 1:20

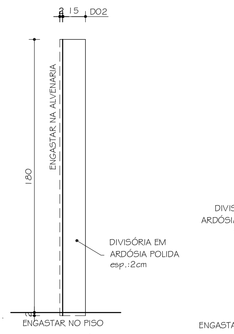


DIVISÓRIA D02 VISTA

ESC. 1:20

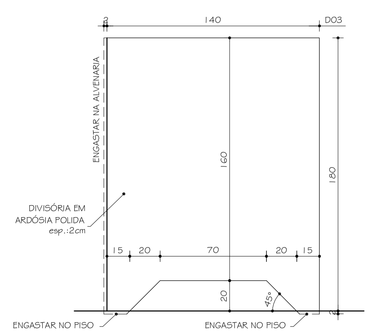


DIVISÓRIA D03 VISTA

ESC. 1:20

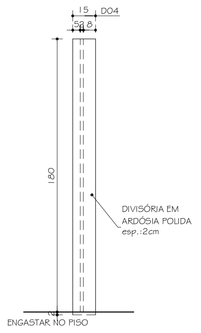


DIVISÓRIA D04 VISTA

ESC. 1:20

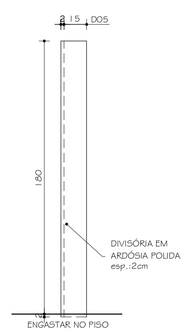


DIVISÓRIA D05 VISTA

ESC. 1:20

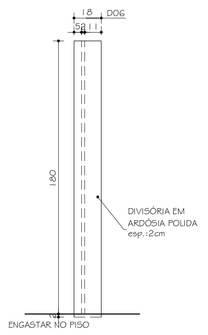


DIVISÓRIA D06 VISTA

ESC. 1:20

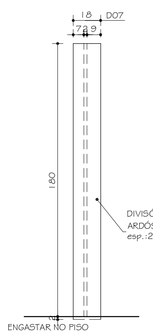


DIVISÓRIA D07 VISTA

ESC. 1:20

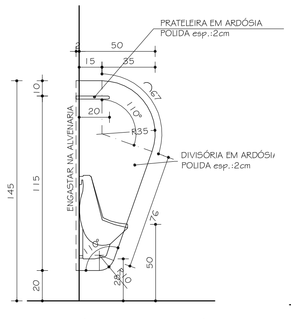


DIVISÓRIA / MICTÓRIO D08 VISTA

ESC. 1:20

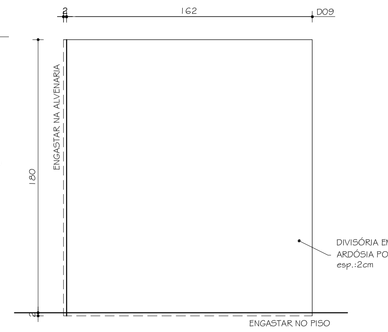


DIVISÓRIA D09 VISTA

ESC. 1:20

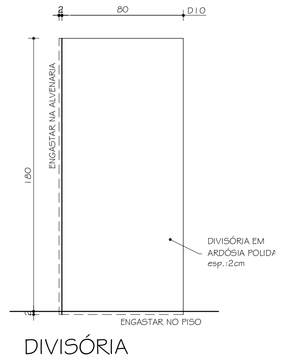


DIVISÓRIA D10 VISTA

ESC. 1:20

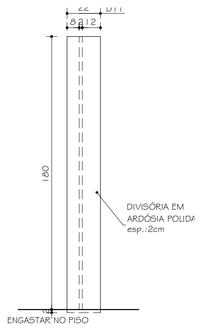


DIVISÓRIA D11 VISTA

ESC. 1:20

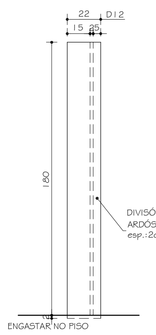


DIVISÓRIA D12 VISTA

ESC. 1:20

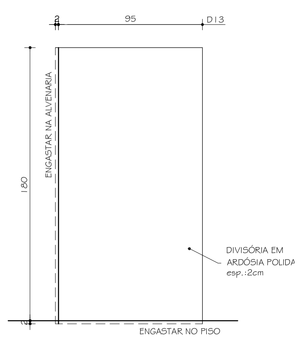


DIVISÓRIA D13 VISTA

ESC. 1:20

| Nº: | DATA | RESPONSÁVEL | DESCRIÇÃO DA REVISÃO: |
|---|---|---|---|
| 0 | 18.08.2009 | ARQ. CRISTIANE | DETALHAMENTO |

FASE: PROJETO ARQUITETÔNICO EXECUTIVO

OBSERVAÇÕES: CONFERIR MEDIDAS NA OBRA

2º PAV. PRÉDIO FISIOTERAPIA
CAMPUS DIAMANTINA
RODOVIA MG 367, KM 583, Nº 5000 - ALTO DA JACUBA - DIAMANTINA/MG

PROPRIETÁRIO: UNIVERSIDADE FEDERAL DOS VALES DO JEQUITINHONHA E MUCURI — CNPJ 16.888.315/0001-57

UFVJM

TÍTULO: BANCADAS B05 / B06 - PLANTA / VISTA A / VISTA B / CORTE AA
DIVISÓRIAS -D01/D02/D03/D04/D05/D06/D07/D08/D09/D10/D11/D12/D13

AUTOR PROJETO ARQUITETÔNICO / RT: CLÁUDIO DE MELO ROCHA, CREA 66.437/D - MG

DETALHAMENTO: TREC - TOMAZ RIGOTTO ENGENHARIA E CONSTRUÇÕES LTDA, CREA 27.670 - MG

| VERSÃO: | DATA: | AUTOCAD: | FOLHA: |
|---|---|---|---|
| VERSAO 1 | 18.08.2009 | ARQ. CRISTIANE MARTINS | 20/22 |

ARQUIVO: UFVJM_DTA_FISIO_ARQEX_V01F17-18_R00

Your complimentary use period has ended. Thank you for using PDF Complete.
Click Here to upgrade to Unlimited Pages and Expanded Features