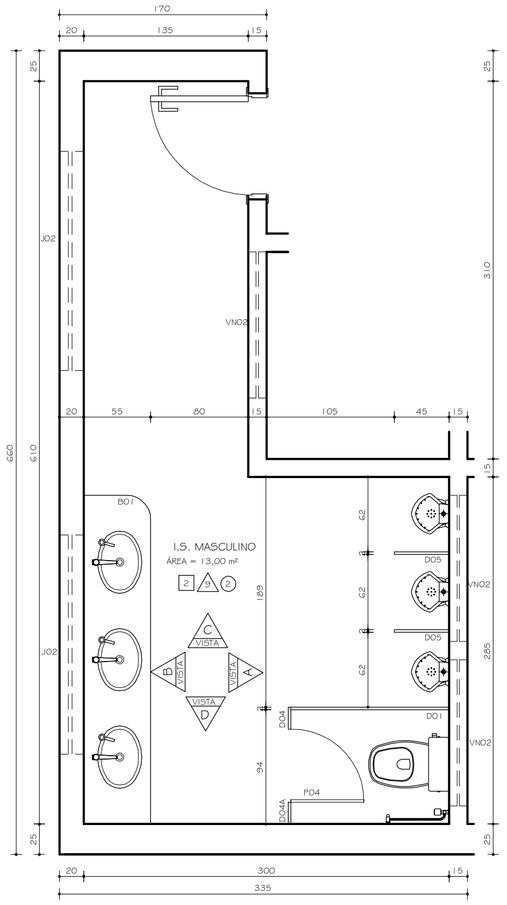

I.S.MASCULINO 02/ 04 IGUAL A
I.S.MASCULINO 01/ 03 INVERTIDOS
PLANTA
ESC. 1:25

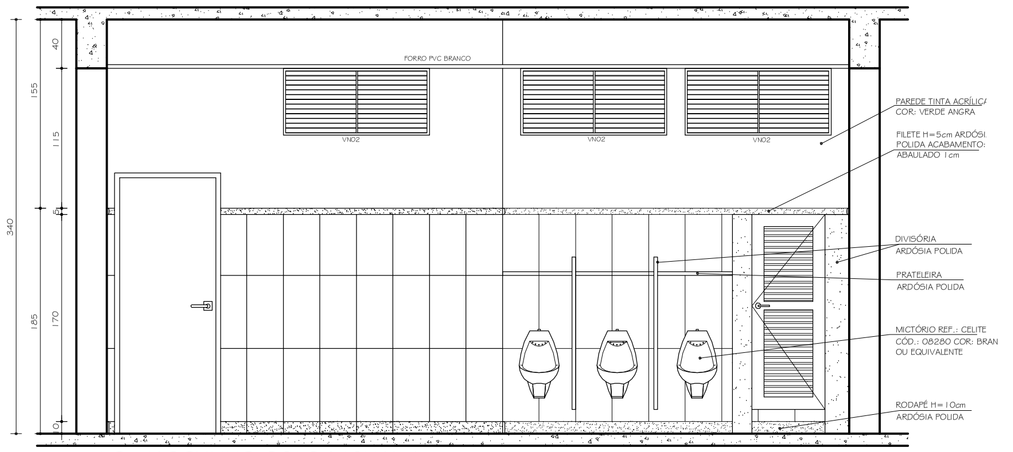

I.S.MASCULINO 02/ 04 IGUAL A
I.S.MASCULINO 01/ 03 INVERTIDOS
VISTA A
ESC. 1:25

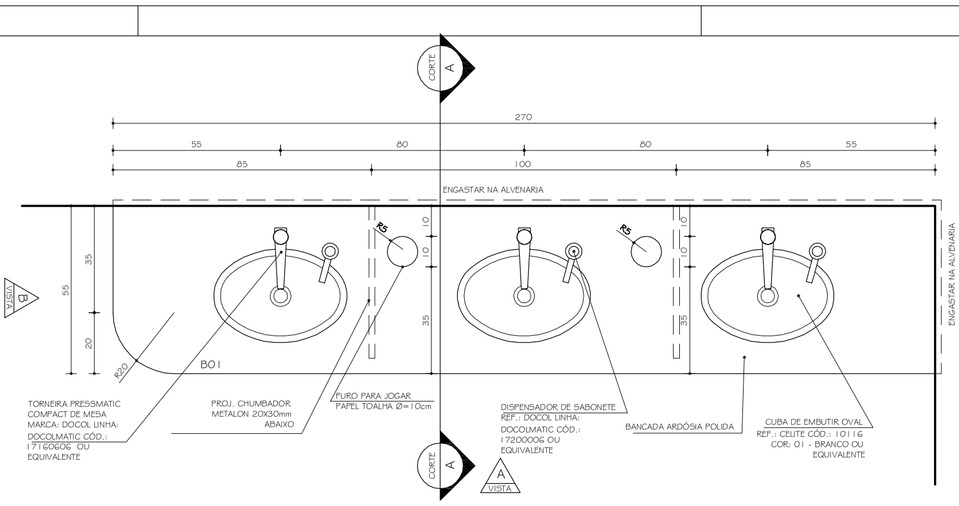

BANCADA - I.S. FEMININO 01/ 02 IGUAL A
BANCADA - I.S. MASCULINO 01/ 02 INVERTIDA
PLANTA
ESC. 1:10

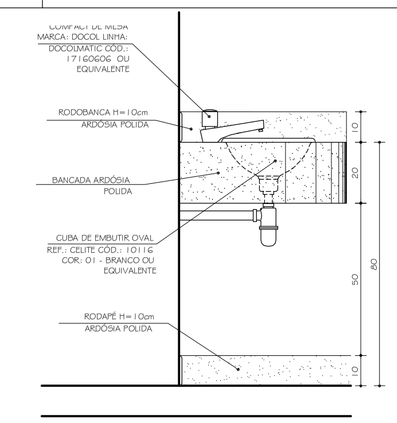

BANCADA - I.S. MASCULINO 01/
03/ 05/ 07 IGUAL A BANCADA -
I.S. FEMININO 02/ 04/ 06/ 08
INVERTIDA
VISTA B
ESC. 1:10

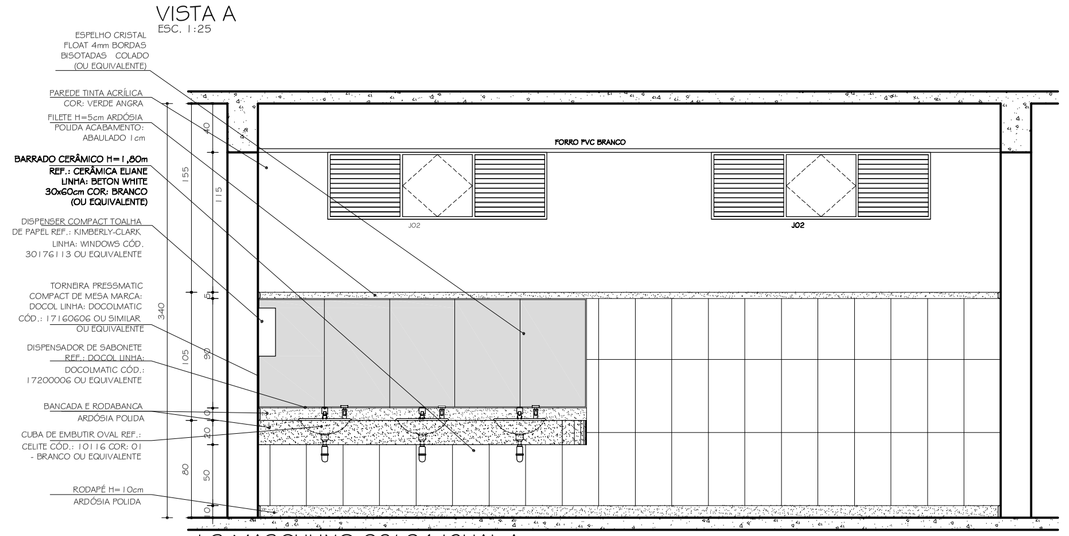

I.S.MASCULINO 02/ 04 IGUAL A
I.S.MASCULINO 01/ 03 INVERTIDOS
VISTA B
ESC. 1:25

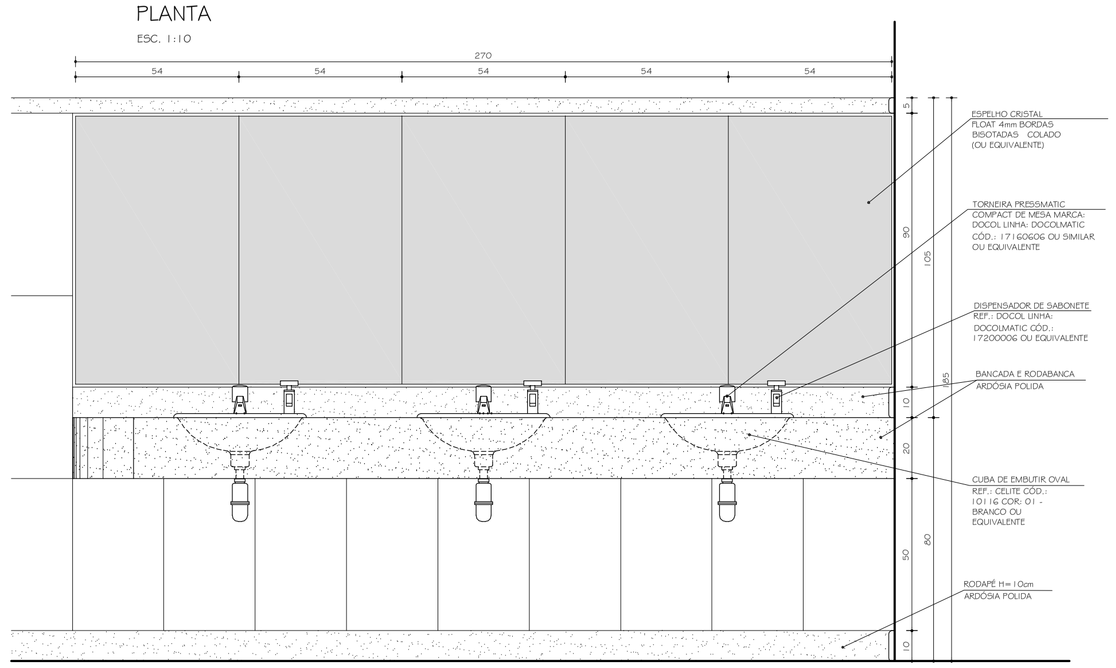

BANCADA I.S. MASCULINO B01/ B03/ B05/ B07 IGUAL A
BANCADA I.S. FEMININO B02/ 04/ B06/ B08 INVERTIDA
VISTA A
ESC. 1:10

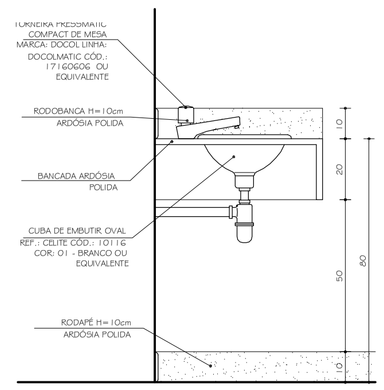

BANCADA - I.S. MASCULINO 01/
03/ 05/ 07 IGUAL A BANCADA -
I.S. FEMININO 02/ 04/ 06/ 08
INVERTIDA
CORTE AA
ESC. 1:10

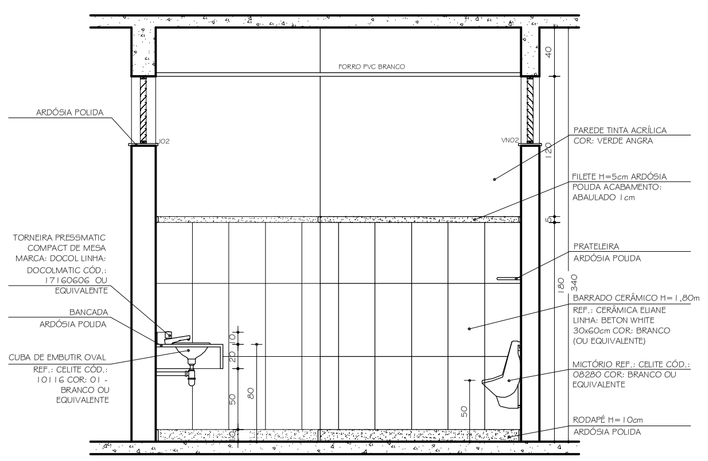

I.S.MASCULINO 02/ 04 IGUAL A
I.S.MASCULINO 01/ 03 INVERTIDOS
VISTA C
ESC. 1:25

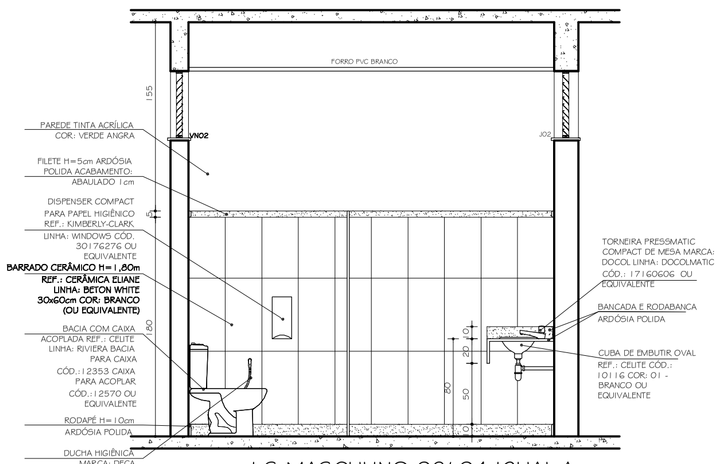

I.S.MASCULINO 02/ 04 IGUAL A
I.S.MASCULINO 01/ 03 INVERTIDOS
VISTA D
ESC. 1:25

TABELA GERAL REVESTIMENTOS

PISOS	1	CERÂMICA PEI 4 / COR: BEGE ESCURO
	2	CERÂMICA PEI 4 / COR: CINZA MÉDIO
	3	PISO ANTIDERRAPANTE / COR: BEGE ESCURO
	4	PISO VINÍLICO ABSOLUT COSMIC DA FADEMAC OU EQUIVALENTE COR: ORION
PAREDES	A1	PINTURA TINTA LATÉX FOSCA COR: PALHA
	A2	PINTURA TINTA LATÉX FOSCA COR: FLAMINGO
	A3	PINTURA TINTA LATÉX FOSCA COR: CROMO
	A4	PINTURA TINTA ACRÍLICA FOSCA COR: TERRACOTA SUAVE
	A5	PINTURA TINTA LATÉX FOSCA COR: MARINE
	A6	PINTURA TINTA LATÉX FOSCA COR: VERDE KIWI
	A7	PINTURA TINTA LATÉX FOSCA COR: VERDE ANGRA
	A8	PINTURA TINTA ACRÍLICA FOSCA COR: MATE
	A9	[illegible] REF.: ELIANE / LINHA: BETON WHITE 30X60cm COR: BRANCO FILETE H=5cm ARDÓSIA POLIDA ACABAMENTO ABAULADO ACIMA PINTURA TINTA LATÉX COR: PÊSSEGO (I.S. FEM.) COR: VERDE ANGRA (I.S. MASC.)
	A10	PINTURA TINTA ACRÍLICA FOSCA COR: VERDE CÍTRICO
	A11	PINTURA TINTA ACRÍLICA FOSCA COR: AREIA
	A12	CERÂMICA PEI 3 / COR: PALHA
TETO	T1	PINTURA TINTA LATÉX COR: BRANCO
	T2	FORRO PVC BRANCO BRANCO

Nº.	DATA	RESPONSÁVEL	DESCRIÇÃO DA REVISÃO:
01	16.11.2009	ARQ. LORENA C.	COMPATIBILIZAÇÃO ESTRUTURAL CLÍNICA DE ANÁLISES
00	15.09.2009	ARQ. LORENA C.	PROJETO EXECUTIVO

FASE: PROJETO ARQUITETÔNICO EXECUTIVO

OBSERVAÇÕES: CONFERIR MEDIDAS NA OBRA

PRÉDIO FARMÁCIA
CAMPUS DIAMANTINA
RODOVIA MG 367, KM 583, Nº 5000 - ALTO DA JACUBA - DIAMANTINA/MG

PROPRIETÁRIO: UNIVERSIDADE FEDERAL DOS VALES DO JEQUITINHONHA E MUCURI — CNPJ 16.888.315/0001-57

TÍTULO: DETALHAMENTO I.S. MASCULINO 01/02/03/04
DETALHAMENTO BANCADA B01 I.S. MASCULINO E FEMININO

AUTOR PROJETO ARQUITETÔNICO / RT: CLÁUDIO DE MELO ROCHA
CREA 66.437/D - MG

DETALHAMENTO: TREC - TOMAZ RIGOTTO ENGENHARIA E CONSTRUÇÕES LTDA
CREA 27.670 - MG

VERSÃO:	DATA:	AUTOCAD:	FOLHA:
VERSÃO 2	15.09.2009	ARQ. LORENA COSTA	19/26

ARQUIVO: UFVJM_DTA_FARMÁCIA_ARQEX_V01F17-19_R01

Your complimentary use period has ended. Thank you for using PDF Complete.
Click Here to upgrade to Unlimited Pages and Expanded Features