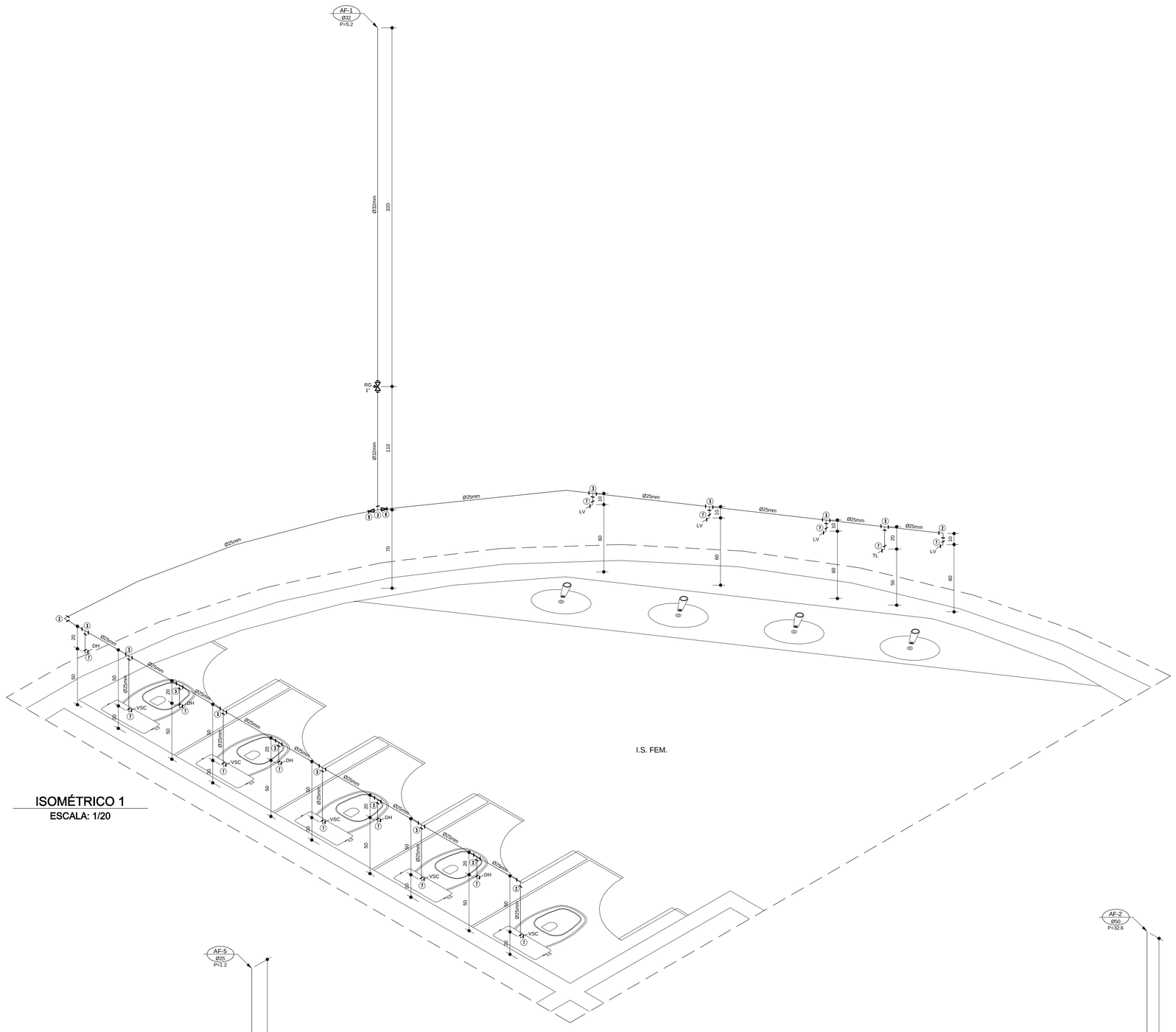

ISOMÉTRICO 1
ESCALA: 1/20

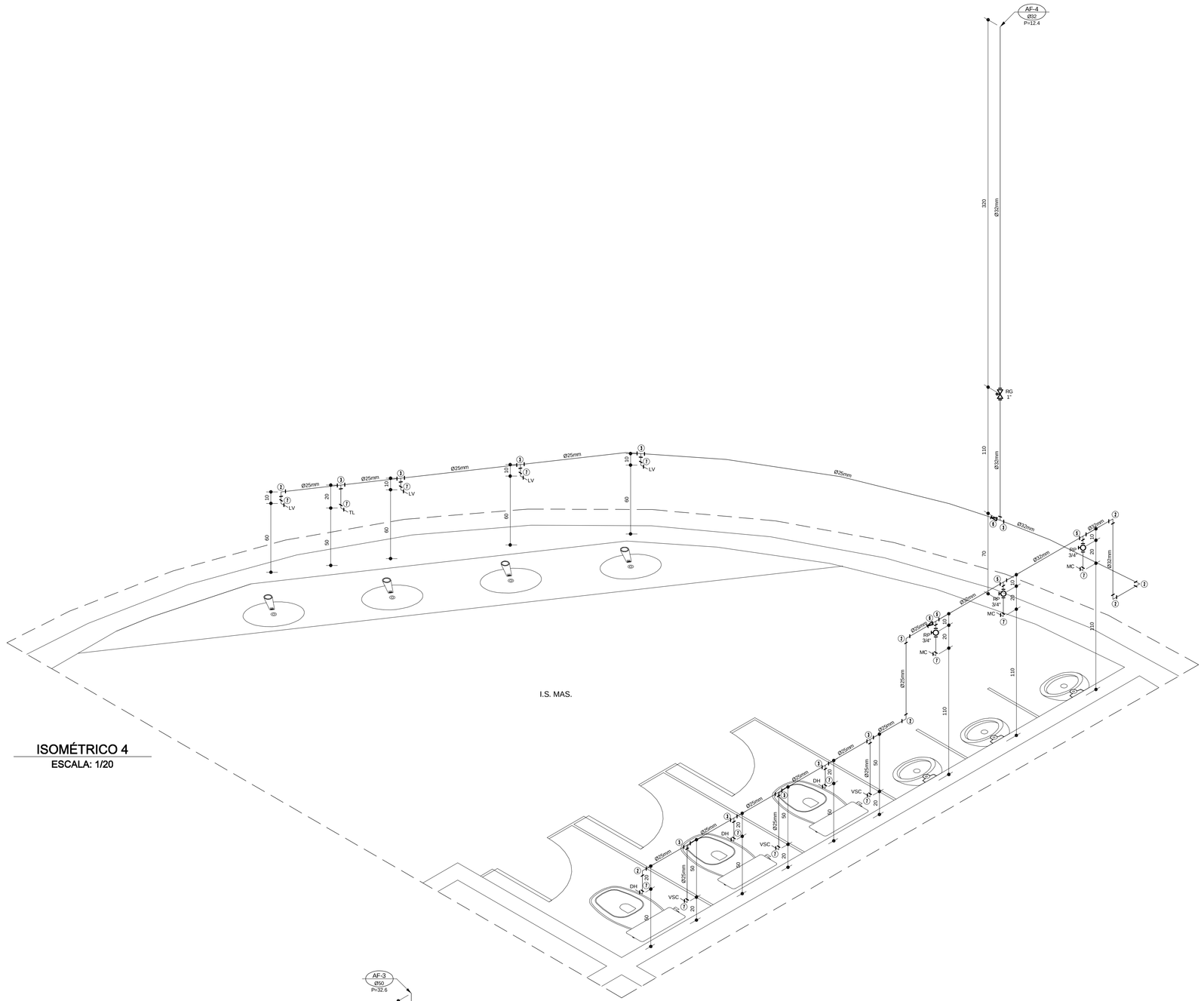

ISOMÉTRICO 4
ESCALA: 1/20

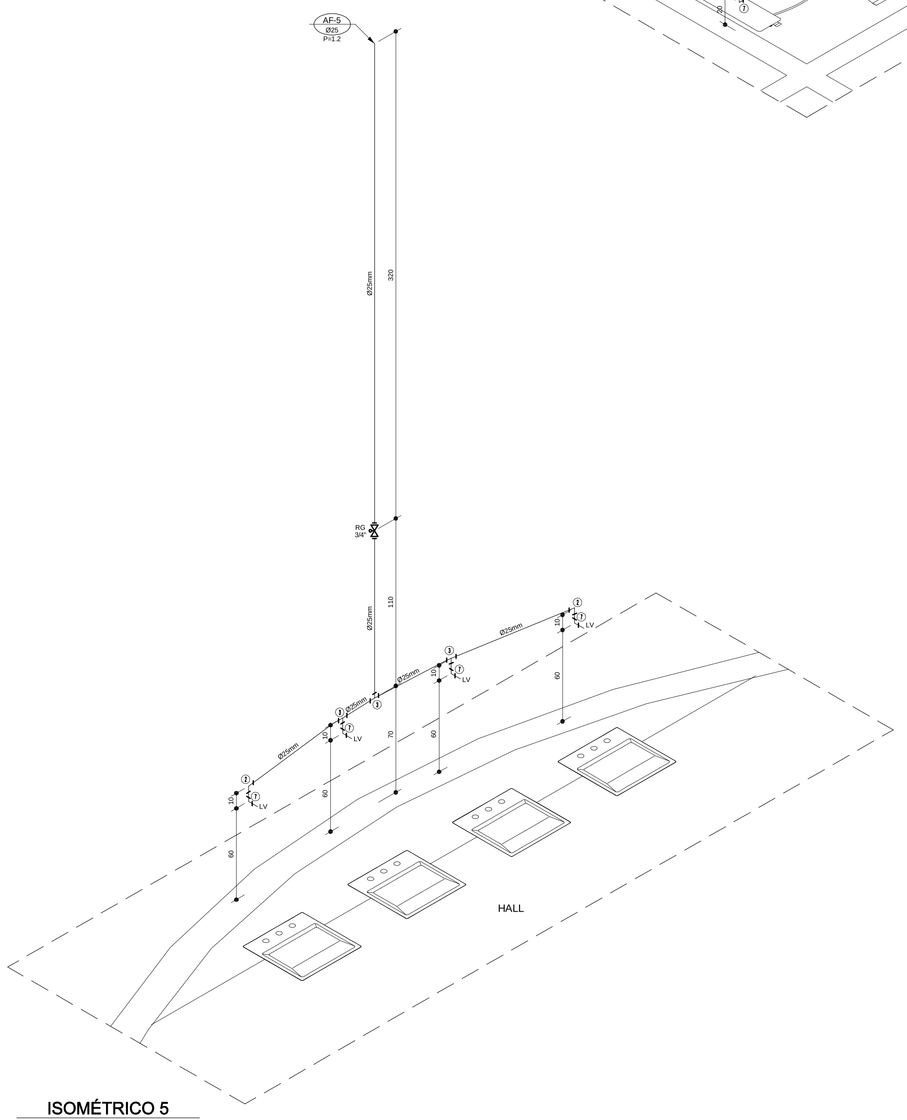

ISOMÉTRICO 5
ESCALA: 1/20

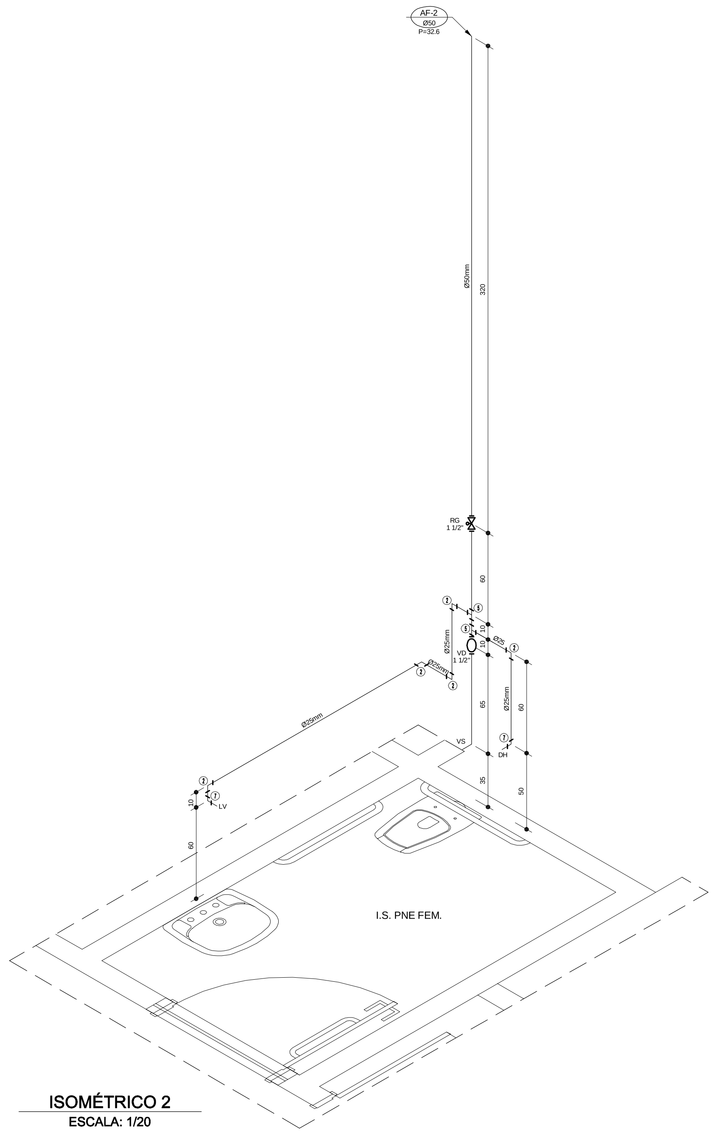

ISOMÉTRICO 2
ESCALA: 1/20

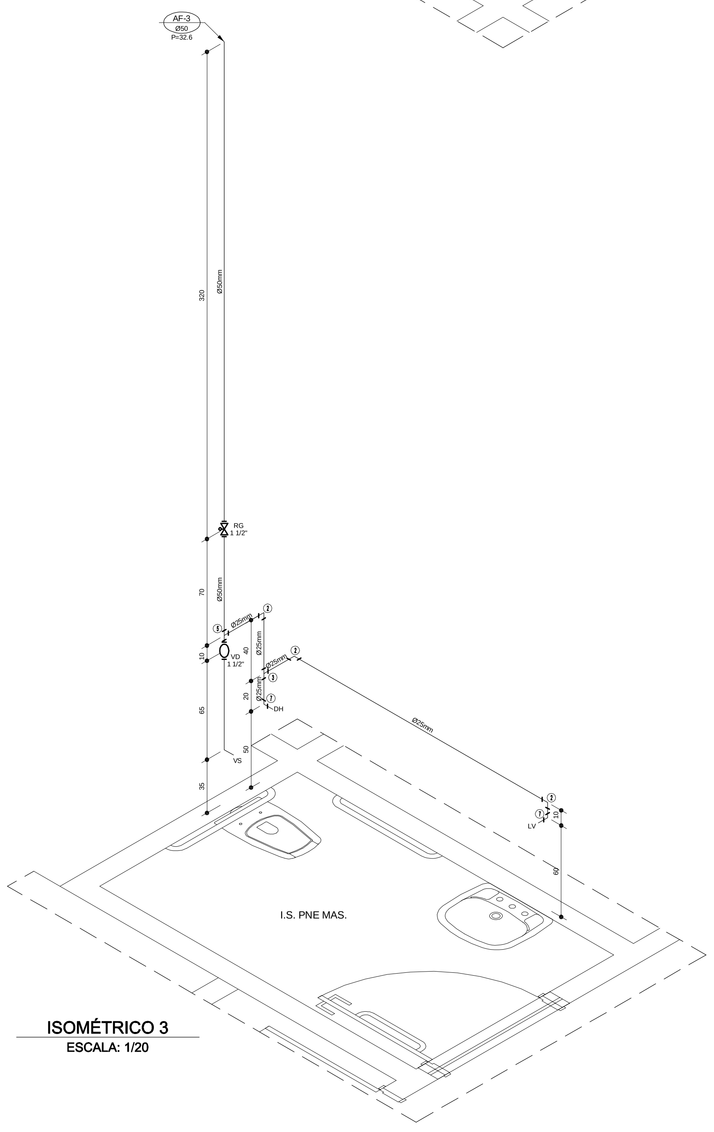

ISOMÉTRICO 3
ESCALA: 1/20

LEGENDA - AGUA FRIA - PVC

1 - Adaptador solid longo c/Flanges livres
2 - Curva 90 soldavel
3 - Te 90 soldavel
4 - Bucha de reducao soldavel longa
5 - Te de reducao 90 soldavel
6 - Bucha de reducao soldavel curta
7 - Joelho red. 90 sold. c/bucha latao
8 - Te 90 de red. sold.c/bucha latao na bolsa central

Nº	DATA	RESPONSÁVEL	DESCRIÇÃO DA REVISÃO

IDENTIFICAÇÃO:
PROJETO HIDROSSANITÁRIO - ÁGUA FRIA

OBRA:
COMERCIAL

RESTAURANTE UNIVERSITÁRIO
CAMPUS DIAMANTINA
RODOVIA MG 367, KM 583, Nº 5000 - ALTO DA JACUBA - DIAMANTINA/MG

PROPRIETÁRIO: UNIVERSIDADE FEDERAL DOS VALES DO JEQUITINHONHA E MUCURI
CNPJ: 16.888.315/0001-57

CONTEÚDO:
ISOMÉTRICOS - 1 A 5

RESPONSÁVEL TÉCNICO:
ENG. CIVIL EDUARDO OLIVEIRA NEVES
CREA MG 46.885/D

VERSÃO:	DATA:	DESENHO:	FOLHA:
V 1	OUT / 2010	EDUARDO NEVES	03/07

Your complimentary use period has ended. Thank you for using PDF Complete.
Click Here to upgrade to Unlimited Pages and Expanded Features
PDF Complete