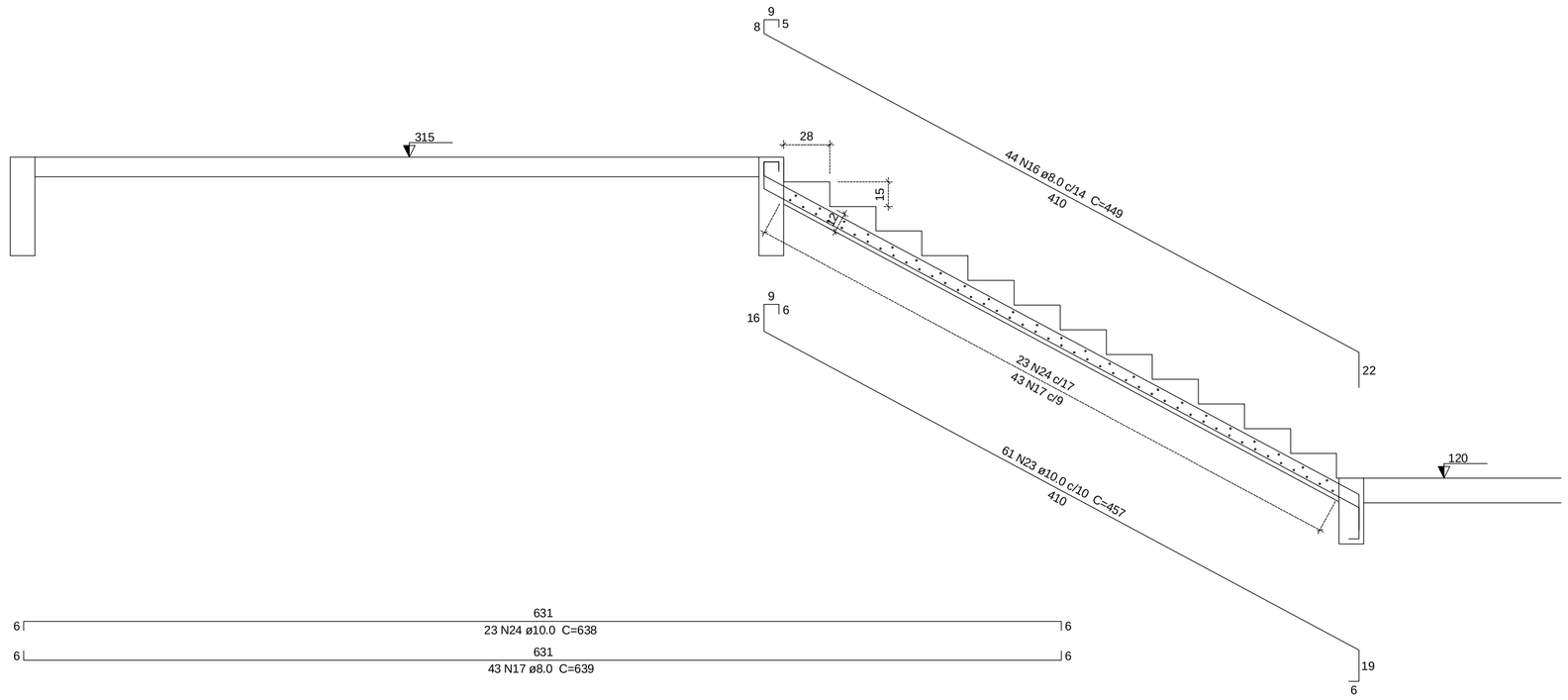

Corte A-A (LE10)
escala 1:25

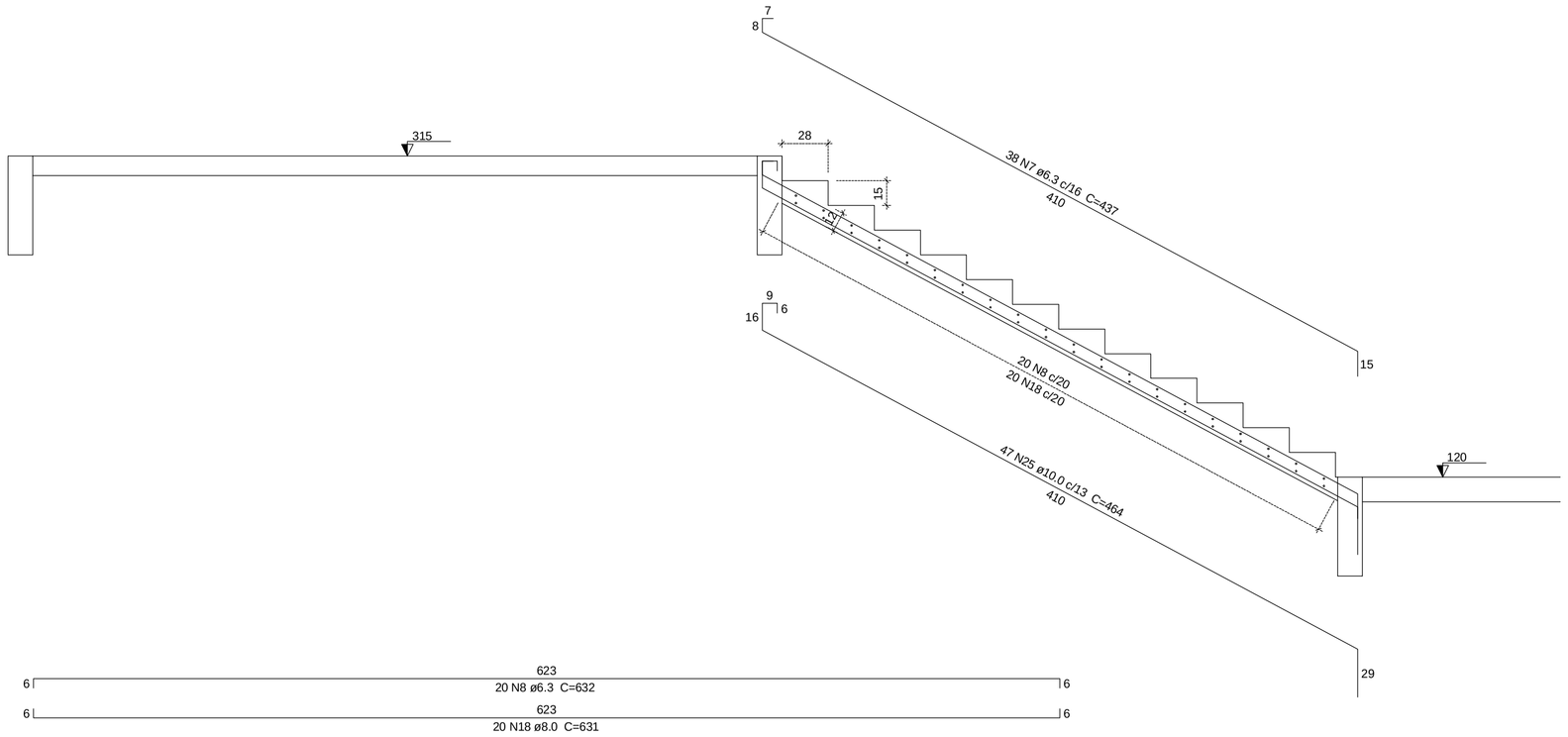

Corte B-B (LE11)
escala 1:25

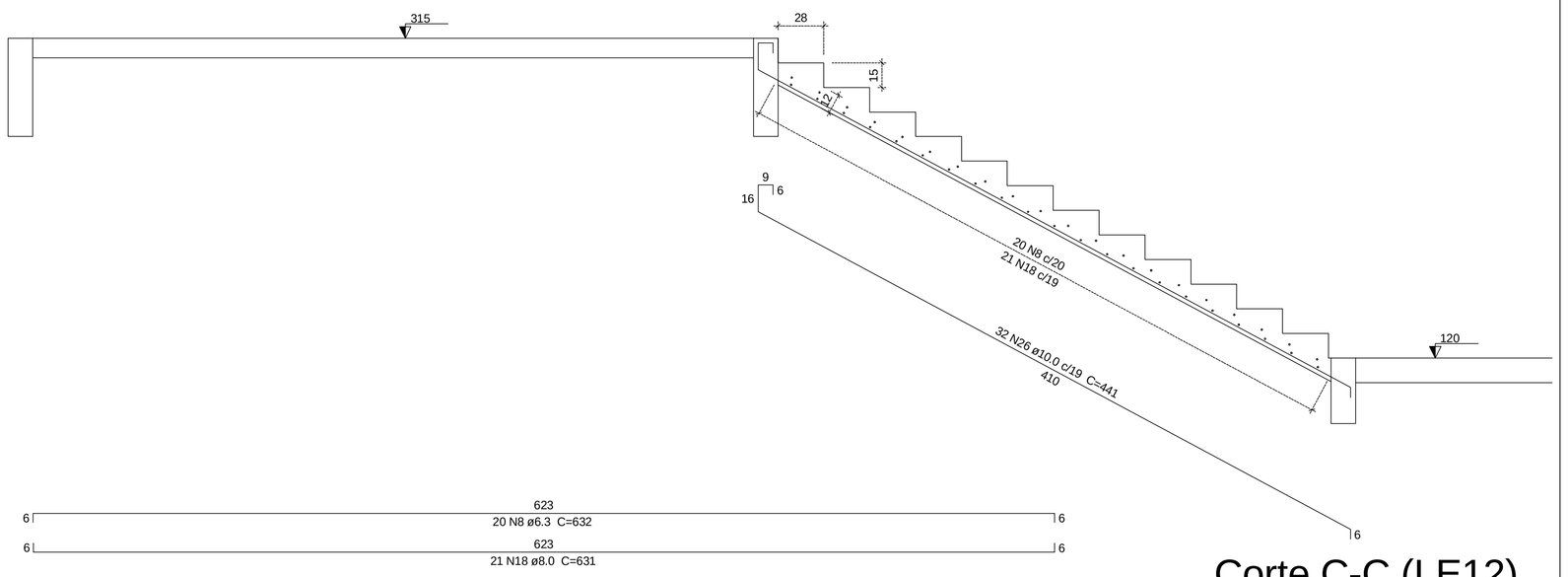

Corte C-C (LE12)
escala 1:25

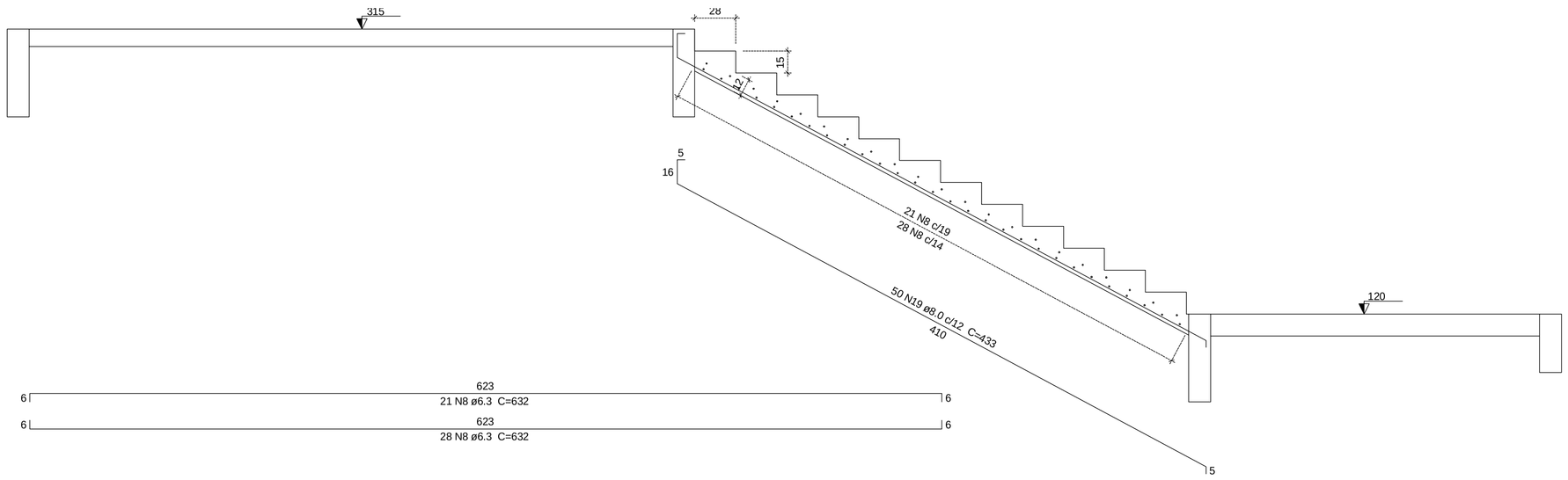

Corte D-D (LE13)
escala 1:25

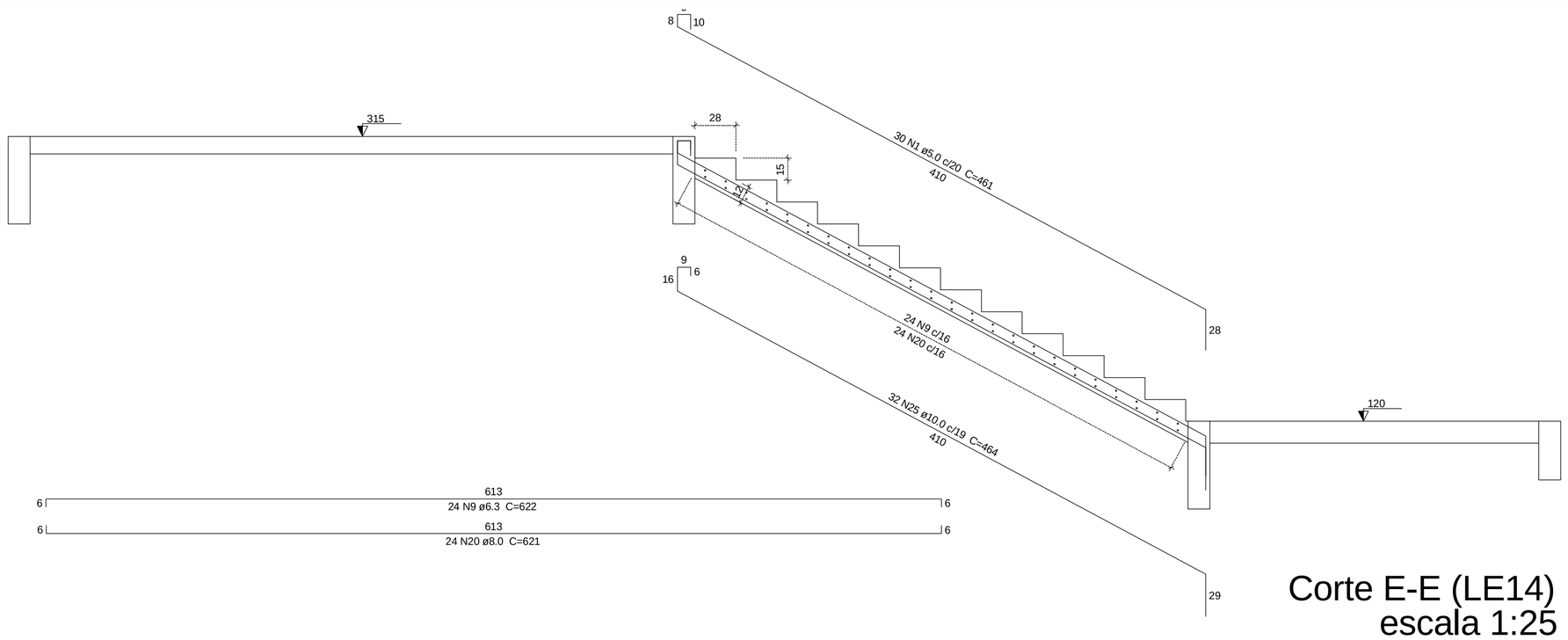

Corte E-E (LE14)
escala 1:25

Nº:	DATA	RESPONSÁVEL	DESCRIÇÃO DA REVISÃO:

FASE: PROJETO ESTRUTURAL

OBSERVAÇÕES: CONFERIR MEDIDAS NA OBRA

ARQUIBANCADA E ÁREAS DE APOIO DA PISTA DE ATLETISMO
CAMPUS DIAMANTINA
RODOVIA MG 367, KM 583, Nº 5000 - ALTO DA JACUBA - DIAMANTINA/MG

PROPRIETÁRIO: UNIVERSIDADE FEDERAL DOS VALES DO JEQUITINHONHA E MUCURI — CNPJ 16.888.315/0001-57

UFVJM

TÍTULO: ARMAÇÃO POSITIVA DAS ESCADAS NO NÍVEL 3,15
LEGENDAS
CORTES INDICADOS

AUTOR PROJETO ESTRUTURAL / RT:

MACEDO SIQUEIRA PROJETOS & ENGENHARIA LTDA-ME
CNPJ: 09.566.686/0001-57
RT: ENG. CIVIL: ANTÔNIO AUGUSTO DE MACEDO – CREA: 81.746/DMG
RUA MARGARIDA CORTONA Nº799, CANAAN, SETE LAGOAS/MG
FONES: (31) 3771-0554 / 9997-3184

A.MACEDO Projetos e Engenharia
www.amacedoengenharia.com.br
Fones: (31) 3771-0554 / 9997-3184

DETALHAMENTO:

VERSÃO:	DATA:	AUTOCAD:	FOLHA:
VERSAO 1	20.09.2011		34/70

Your complimentary use period has ended. Thank you for using PDF Complete.
Click Here to upgrade to Unlimited Pages and Expanded Features