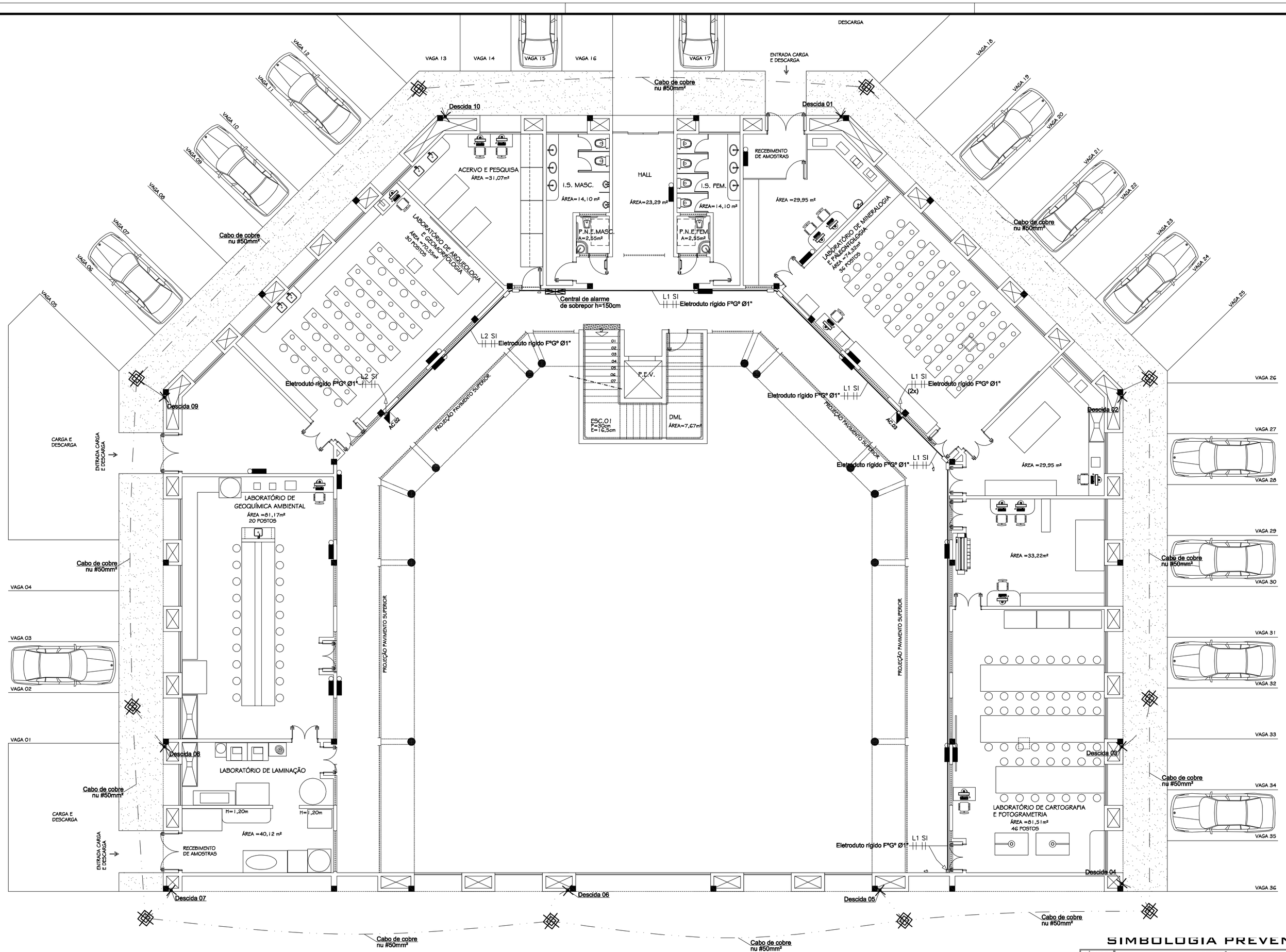

1 DISTRIBUIÇÃO MALHA DE ATERRAMENTO, ILUMINAÇÃO DE EMERGÊNCIA E ALARME DE INCÊNDIO (1º PVTO)
ESCALA 1:100

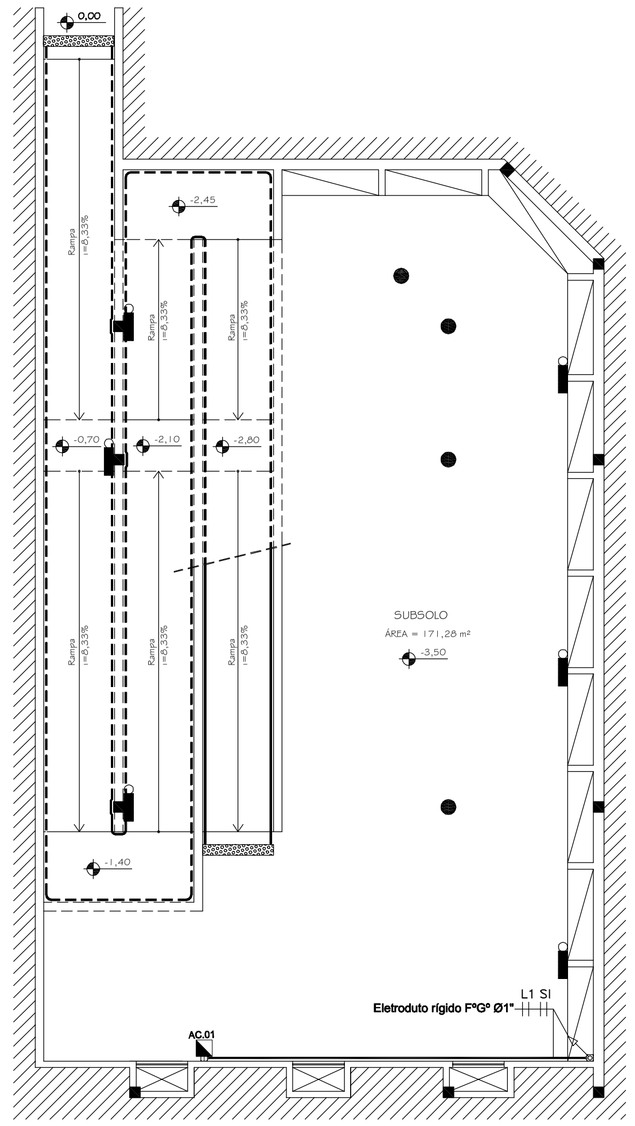

2 ALARME DE INCÊNDIO E ILUMINAÇÃO DE EMERGÊNCIA NO SUBSOLO
ESCALA 1:100

NOTAS

- Conferir interligação de acionadores pelo esquema vertical fornecido.
- A fiação deverá ser do tipo blindado e diâmetro mínimo conforme indicado:

EX: L1 SI
- Sirene: #1,5mm²;
- Acionador: #0,75mm²;

- Observar orientações nos detalhes para a instalação dos equipamentos.
- Conferir a continuidade elétrica na estrutura, durante a execução da obra.
- Eletrodutos não cotados serão de Ø1".
- A malha captora será através de barras chatas de alumínio 70mm² sobre platibandas e telhados.
- As descidas deverão ser efetuadas através de barras chatas de alumínio 70mm² aparentes na alvenaria externa do edifício e tem por objetivo interligar a malha captora (cobertura) com a malha de aterramente (subterrânea).
- Os cabos da malha aterrada (subterrânea) são de cobre eletrolítico nu, encordoamento classe 2, com bitola de 50mm² e 445 kg/km.
- Todas as conexões entre cabo e cabo, assim como cabo e haste deverão ser efetuadas através de solda exotérmica.
- O sistema de iluminação de emergência será por conjunto de blocos autônomos com luminárias compactas com leds.
- O sistema será alimentado através da rede elétrica com tensão de 110V, e circuito independente, não havendo necessidade de instalação de centrais com banco de baterias e sendo os disjuntores o único meio de corte da alimentação normal. Os cabos de alimentação para as tomadas dos blocos autônomos serão de 2,5mm².
- Para testar o funcionamento do sistema de iluminação de emergência poderá ser utilizado o dispositivo de teste incorporado ao equipamento ou através dos disjuntores.

SIMBOLOGIA PREVENTIVO

SÍMBOLO	DESCRIÇÃO
L1 S1	CONDUTORES: SINALIZAÇÃO ENDEREÇAVEIS LAÇO E SIRENE RESPECTIVAMENTE
	ELETRODUTO DE FERRO GALVANIZADO A FOGO, DE SOBREPOR Ø3/4" OU INDICADO
	CONDULETE DE ALUMINIO COM TAMPA CEGA ROSQUEAVEL Ø3/4" OU INDICADO, MÚLTIPLAS SAÍDAS
	INDICAÇÃO DE ELETRODUTO QUE DESCE Ø3/4" OU INDICADO
	INDICAÇÃO DE ELETRODUTO QUE SOBE Ø3/4" OU INDICADO
	BLOCO AUTONOMO DE ILUMINAÇÃO DE EMERGÊNCIA COM LEDS E AUTONOMIA DE 3HORAS ININTERRUPTAS CONFORME DETALHE
	ACIONADOR MANUAL DE INCÊNDIO TIPO ENDEREÇAVEL COM SIRENE ACOPLADA E BARREIRA FISICA PLÁSTICA PARA EVITAR ESTILHAÇAMENTO E ACIONAMENTO INDEVIDO, INSTALADA A H=1,30M DO PISO CONFORME NBR 17240/2010
	CAPTOR AÉREO, TIPO TERMINAL AÉREO EM BARRA CHATA DE ALUMINIO #70MM²
	BARRA CHATA DE ALUMÍNIO #70MM² SOBRE PLATIBANDAS E TELHADOS
	CABO DE COBRE NU #50MM² À 60CM DO SOLO, COBRE A 98%
X	INDICAÇÃO DE DESCIDA DO SPCDA EM BARRA CHATA DE ALUMÍNIO #70MM² APARENTE NA ALVENARIA PARA INTERLIGAR A MALHA CAPTORA E MALHA DE ATERRAMENTO
	CAIXA DE INSPEÇÃO EM CONCRETO 830X440CM, COM TAMPA DE FERRO COM ALÇA, HASTE DE ATERRAMENTO Ø5/8"X2,40M FERRO-COBREADA ALTA CAMADA, DEVERÁ POSSUIR CONECTOR PARA MEDIÇÃO DE ATERRAMENTO CONFORME DETALHE

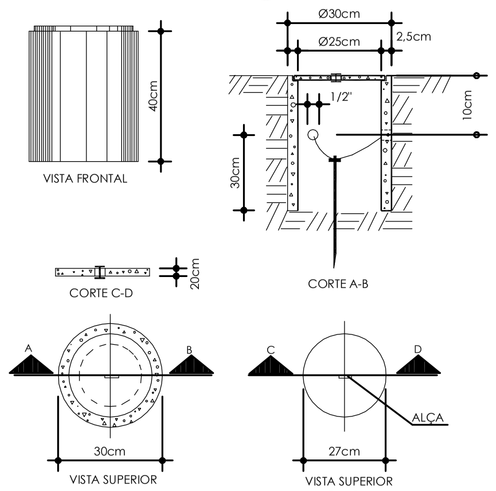

3 DETALHE CAIXA DE INSPEÇÃO
SEM ESCALA

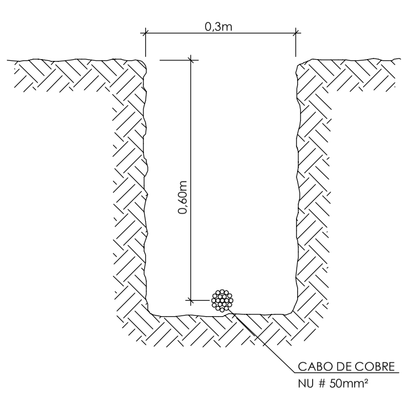

4 DETALHE VALA ATERRAMENTO
SEM ESCALA

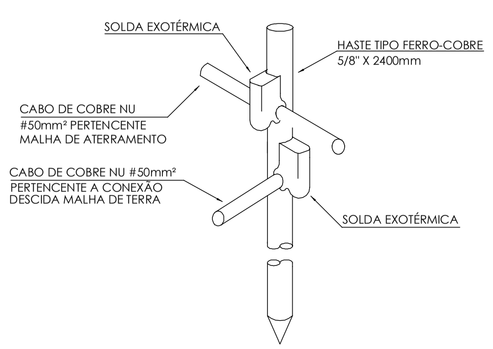

5 DETALHE HASTE ATERRAMENTO
SEM ESCALA

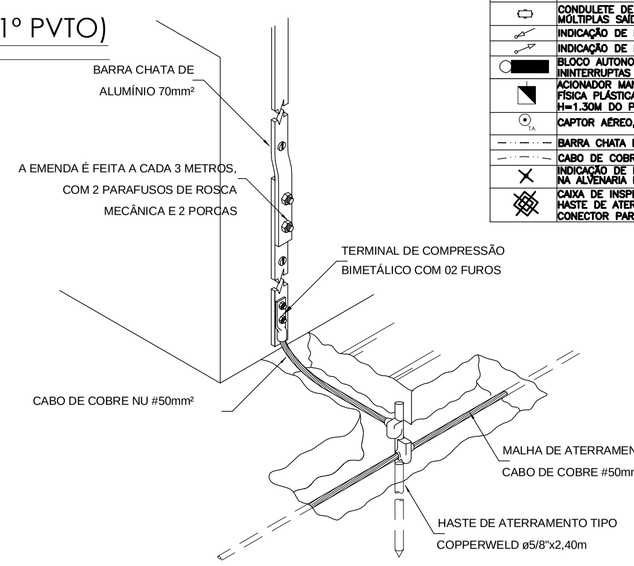

6 CONEXÃO DESCIDA COM MALHA DE ATERRAMENTO
SEM ESCALA

COMPLEXO UFVJM NUGEO

RODOVIA MG 367, KM 583, Nº 5000 - ALTO DA JACUBA - DIAMANTINA - MG

PROPRIETÁRIO **UNIVERSIDADE FEDERAL DOS VALES DO JEQUITINHONHA E MUCURI**	RESPONSÁVEL TÉCNICO **Eng Antonio Narloch Neto** CREA-SC 026018-2 (ASSINATURA DO RESPONSÁVEL TÉCNICO)
PROJETO ELÉTRICO PREVENTIVO	DESENHO **EQUIPE IOCH**
REFERÊNCIAS **DISTRIBUIÇÃO MALHA CAPTORA, DESCIDAS DO SPCDA, ALARME DE INCÊNDIO E ILUMINAÇÃO EMERGÊNCIA (SUB. E TÉRREO)**	PROJETO Nº **052-11** · DATA **04/08/2011** · ESCALA **INDICADA** · Nº DE FOLHAS **11** · FOLHA **EI-01**

ioch engenharia simultânea
Rua General Andrade Neves, 158 - América - Joinville - SC - CEP 89204-410
(0--47)3028-7770 - ioch@ioch.eng.br - www.ioch.eng.br

Your complimentary use period has ended. Thank you for using PDF Complete.
Click Here to upgrade to Unlimited Pages and Expanded Features