Lista de Materiais		
Aparelho		
Vaso Sanitário c/ cx. acoplada 1/2"	4 pç	
Metais		
Registro de gaveta c/ canopla cromada 3/4"	1 pç	
PVC Acessórios		
Bolsa de ligação p/ vaso sanitário 1.1/2"	4 pç	
Engate flexível cobre cromado com canopla 1/2 - 30cm	4 pç	
Água fria		
PVC misto soldável		
Joelho de redução soldável c/ rosca 25 mm - 1/2"	4 pç	
PVC rígido soldável		
Adapt sold.curto c/bolsa-rosca p registro 25 mm - 3/4"	2 pç	
Joelho 90° soldável 25 mm	2 pç	
Tubos 25 mm	8.38 m	
Tê 90 soldável 25 mm	3 pç	

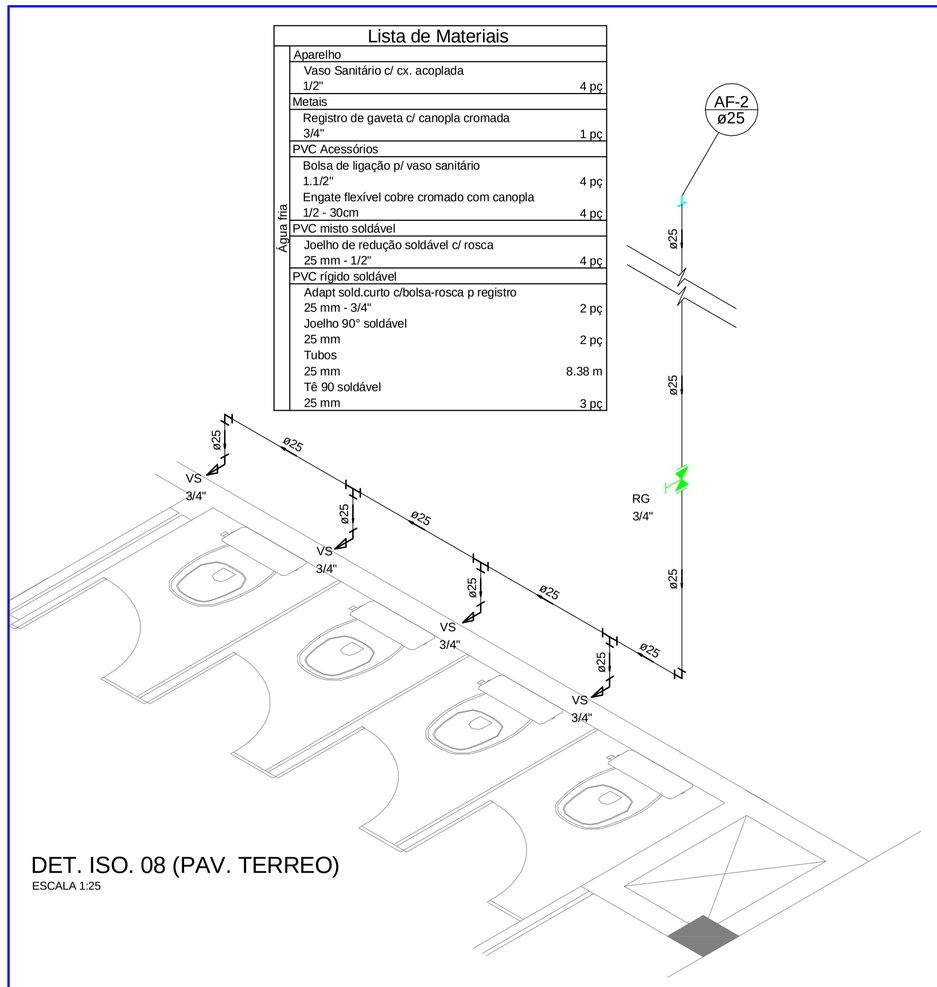

DET. ISO. 08 (PAV. TERREO)
ESCALA 1:25

Lista de Materiais		
Aparelho		
Torneira de lavatório 25 mm - 1/2"	3 pç	
Metais		
Registro de gaveta c/ canopla cromada 3/4"	1 pç	
PVC Acessórios		
Engate flexível plástico 1/2 - 30cm	3 pç	
Água fria		
PVC rígido soldável		
Adapt sold.curto c/bolsa-rosca p registro 25 mm - 3/4"	2 pç	
Joelho 90° soldável 25 mm	2 pç	
Tubos 25 mm	7.46 m	
Tê 90 soldável 25 mm	2 pç	
PVC soldável azul c/ bucha latão		
Joelho de redução 90° soldável com bucha de latão 25 mm- 1/2"	3 pç	

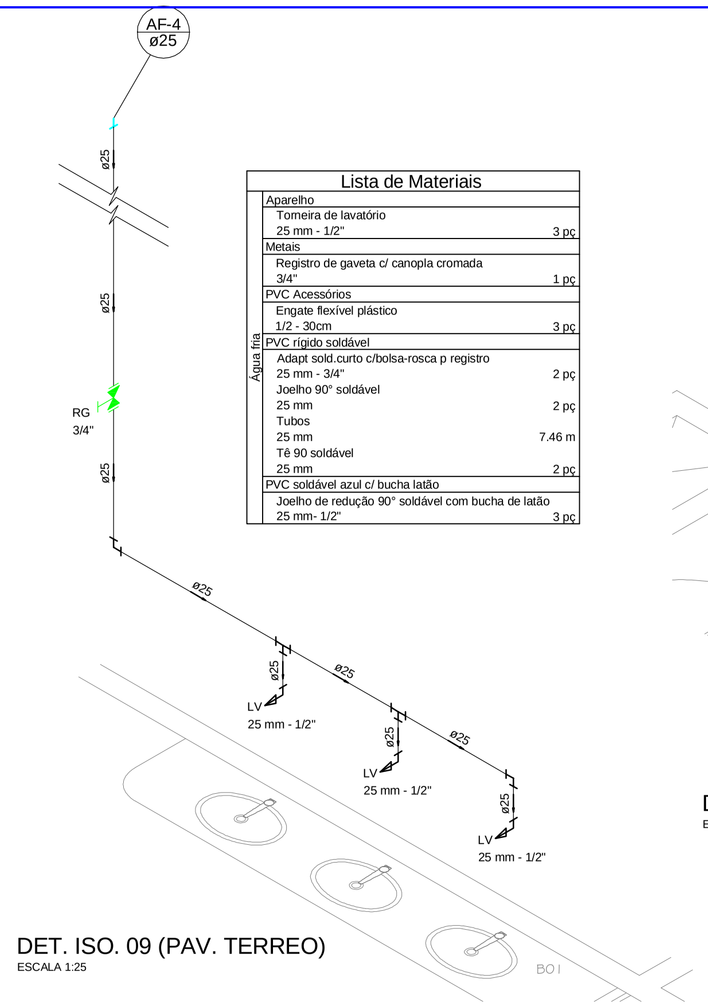

DET. ISO. 09 (PAV. TERREO)
ESCALA 1:25

Lista de Materiais		
Aparelho		
Mictório de Descarga Descontínua 1/2"	2 pç	
Vaso Sanitário c/ cx. acoplada 1/2"	2 pç	
Metais		
Registro de gaveta c/ canopla cromada 3/4"	1 pç	
PVC Acessórios		
Bolsa de ligação p/ vaso sanitário 1.1/2"	2 pç	
Engate flexível cobre cromado com canopla 1/2 - 30cm	2 pç	
Água fria		
PVC misto soldável		
Joelho de redução soldável c/ rosca 25 mm - 1/2"	2 pç	
PVC rígido soldável		
Adapt sold.curto c/bolsa-rosca p registro 25 mm - 3/4"	2 pç	
Joelho 90° soldável 25 mm	3 pç	
Tubos 25 mm	8.78 m	
Tê 90 soldável 25 mm	3 pç	
PVC soldável azul c/ bucha latão		
Joelho de redução 90° soldável com bucha de latão 25 mm- 1/2"	2 pç	

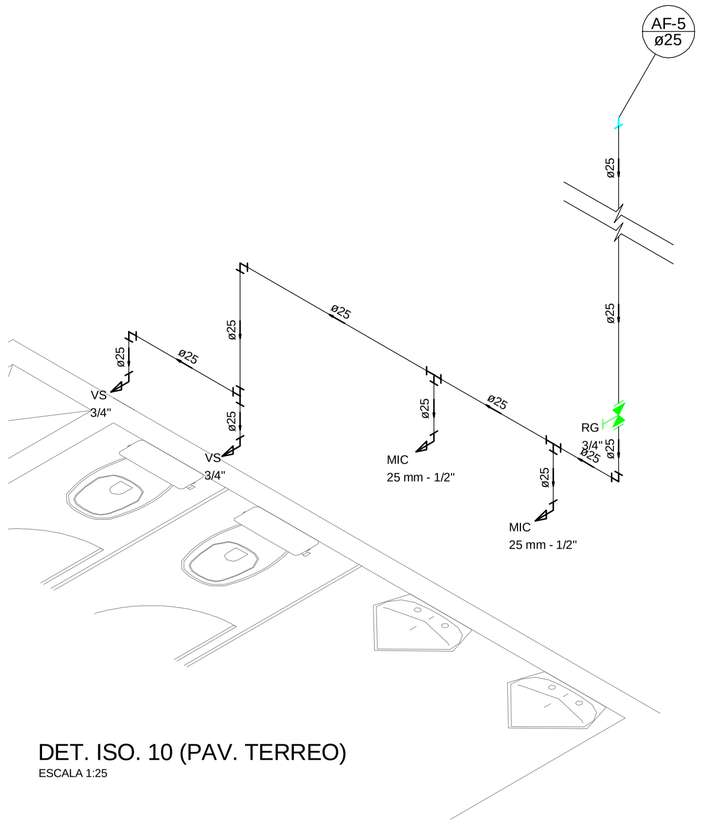

DET. ISO. 10 (PAV. TERREO)
ESCALA 1:25

LEGENDA DAS INDICAÇÕES E ALTURA DOS PONTOS DE UTILIZAÇÃO DE ÁGUA FRIA EM RELAÇÃO AO PISO		
SIGLA	**NOME DO APARELHO**	**ALTURA**
VSCD	VASO SANITÁRIO C/ CAIXA DE DESCARGA	180 cm
VS	VASO SANITÁRIO COM CAIXA ACOPLADA	20 cm
VSVD	VASO SANITÁRIO COM VÁLVULA DE DESCARGA	33 cm
MIC	MICTÓRIO	var.
LV	LAVATÓRIO	60 cm
DCHIG	DUCHA HIGIÊNICA	30 cm
CH	CHUVEIRO	210 cm
TJ	TORNEIRA DE JARDIM	60 cm
PIA	PIA DE COZINHA	60 cm
RG	REGISTRO DE GAVETA	180 cm
RP	REGISTRO DE PRESSÃO	110 cm

Lista de Materiais		
Aparelho		
Torneira de lavatório 25 mm - 1/2"	3 pç	
Metais		
Registro de gaveta c/ canopla cromada 3/4"	1 pç	
PVC Acessórios		
Engate flexível plástico 1/2 - 30cm	3 pç	
Água fria		
PVC rígido soldável		
Adapt sold.curto c/bolsa-rosca p registro 25 mm - 3/4"	2 pç	
Joelho 90° soldável 25 mm	2 pç	
Tubos 25 mm	7.46 m	
Tê 90 soldável 25 mm	2 pç	
PVC soldável azul c/ bucha latão		
Joelho de redução 90° soldável com bucha de latão 25 mm- 1/2"	3 pç	

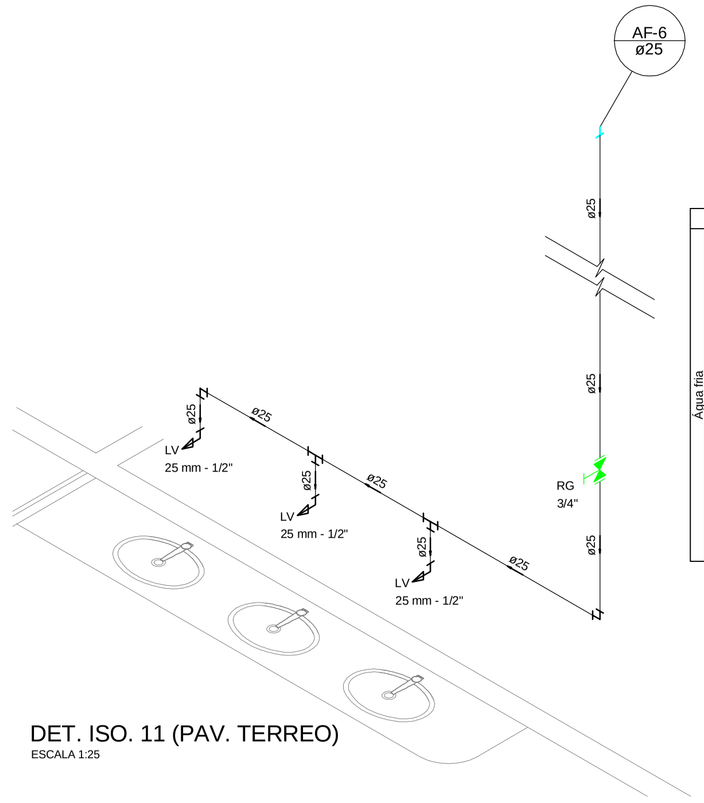

DET. ISO. 11 (PAV. TERREO)
ESCALA 1:25

Lista de Materiais		
Aparelho		
Torneira de lavatório 25 mm - 1/2"	1 pç	
Vaso Sanitário c/ cx. acoplada 1/2"	1 pç	
Metais		
Registro de gaveta c/ canopla cromada 3/4"	2 pç	
PVC Acessórios		
Bolsa de ligação p/ vaso sanitário 1.1/2"	1 pç	
Engate flexível cobre cromado com canopla 1/2 - 30cm	1 pç	
Engate flexível plástico 1/2 - 30cm	1 pç	
PVC misto soldável		
Joelho de redução soldável c/ rosca 25 mm - 1/2"	1 pç	
PVC rígido soldável		
Adapt sold.curto c/bolsa-rosca p registro 25 mm - 3/4"	4 pç	
Tubos 25 mm	9.82 m	
PVC soldável azul c/ bucha latão		
Joelho de redução 90° soldável com bucha de latão 25 mm- 1/2"	1 pç	

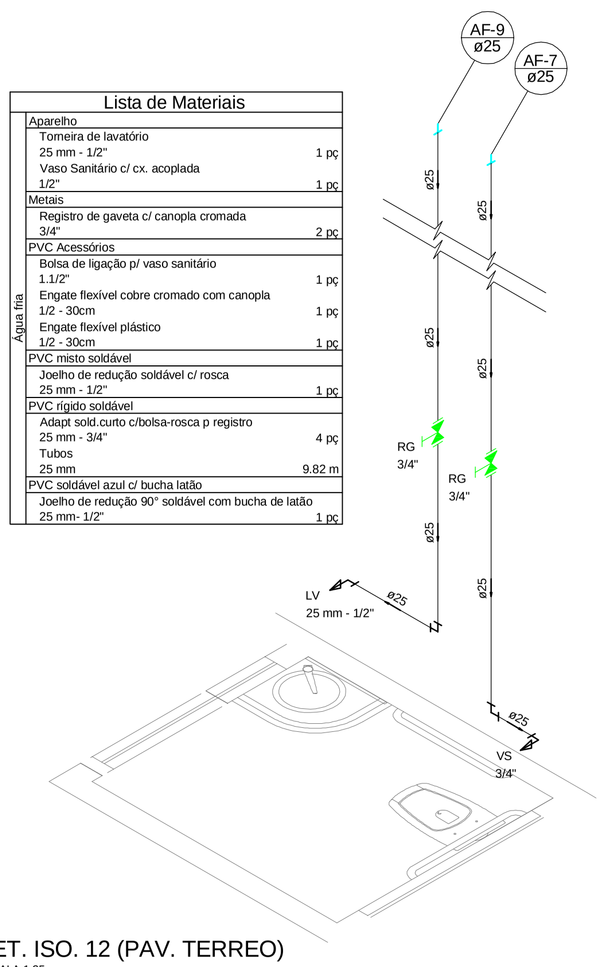

DET. ISO. 12 (PAV. TERREO)
ESCALA 1:25

Lista de Materiais		
Aparelho		
Torneira de lavatório 25 mm - 1/2"	1 pç	
Vaso Sanitário c/ cx. acoplada 1/2"	1 pç	
Metais		
Registro de gaveta c/ canopla cromada 3/4"	2 pç	
PVC Acessórios		
Bolsa de ligação p/ vaso sanitário 1.1/2"	1 pç	
Engate flexível cobre cromado com canopla 1/2 - 30cm	1 pç	
Engate flexível plástico 1/2 - 30cm	1 pç	
PVC misto soldável		
Joelho de redução soldável c/ rosca 25 mm - 1/2"	1 pç	
PVC rígido soldável		
Adapt sold.curto c/bolsa-rosca p registro 25 mm - 3/4"	4 pç	
Tubos 25 mm	9.82 m	
PVC soldável azul c/ bucha latão		
Joelho de redução 90° soldável com bucha de latão 25 mm- 1/2"	1 pç	

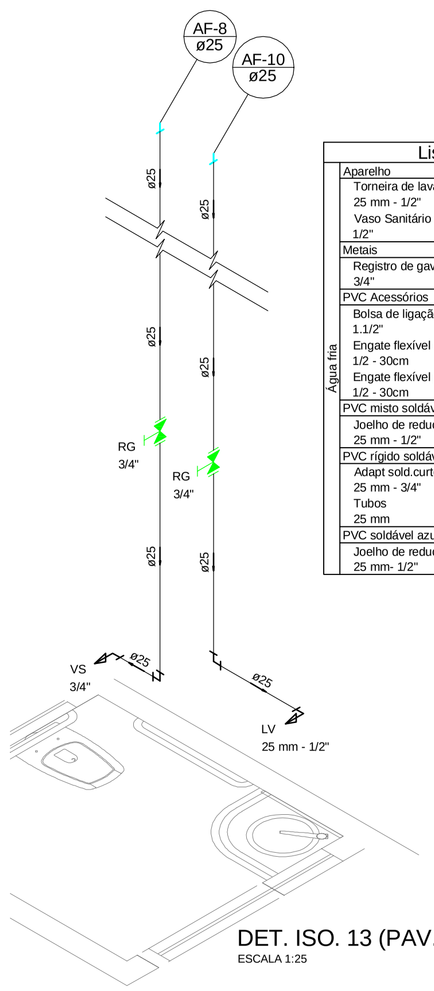

DET. ISO. 13 (PAV. TERREO)
ESCALA 1:25

Nº	DATA	RESPONSÁVEL	DESCRIÇÃO DA REVISÃO:

FASE: PROJETO HIDROSANITÁRIO

NUGEO - NÚCLEO DE GEOCIÊNCIAS
CAMPUS DIAMANTINA
RODOVIA MG 367, KM 583, Nº 5000 - ALTO DA JACUBA - DIAMANTINA/MG

PROPRIETÁRIO: UNIVERSIDADE FEDERAL DOS VALES DO JEQUITINHONHA E MUCURI
CNPJ 16.888.315/0001-57

TÍTULO: DETALHES ISOMÉTRICOS

AUTOR PROJETO ARQUITETÔNICO / RT:
MACEDO SIQUEIRA PROJETOS & ENGENHARIA LTDA-ME
CNPJ: 09.566.686/0001-57
RT: ENG. CIVIL: ANTÔNIO AUGUSTO DE MACEDO - CREA: 81.746/DMG
RUA MARGARIDA CORTONA Nº799, CANAAN, SETE LAGOAS/MG
FONES: (31) 3771-0554 / 9997-3184

A.MACEDO Projetos e Engenharia
www.amacedoengenharia.com.br
Fones: (31) 3771-0554 / 9997-3184

VERSÃO:	DATA:	AUTOCAD:	FOLHA:
VERSÃO 1	31.08.2011		08/09

ARQUIVO: UFVJM_NUGEO_ARQEX_V01F02-08_R01 - HID

Your complimentary use period has ended. Thank you for using PDF Complete.
Click Here to upgrade to Unlimited Pages and Expanded Features