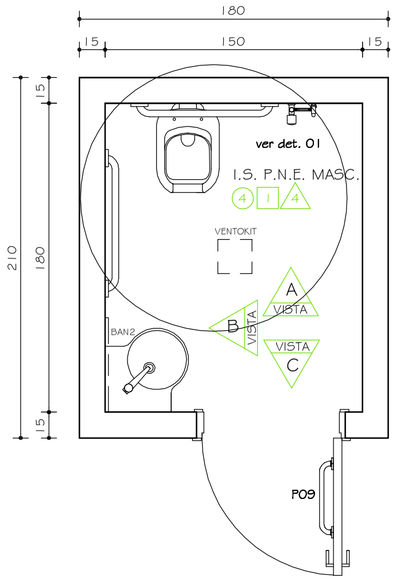

I.S. P.N.E. MASC. 01/02
ESC. 1:25

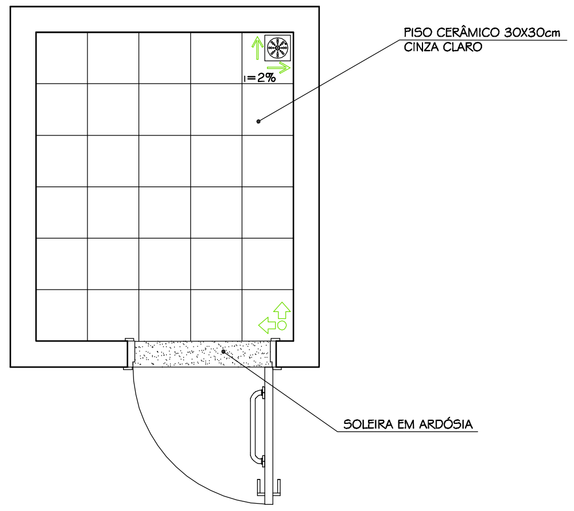

PAGINAÇÃO DO PISO
ESC. 1:25

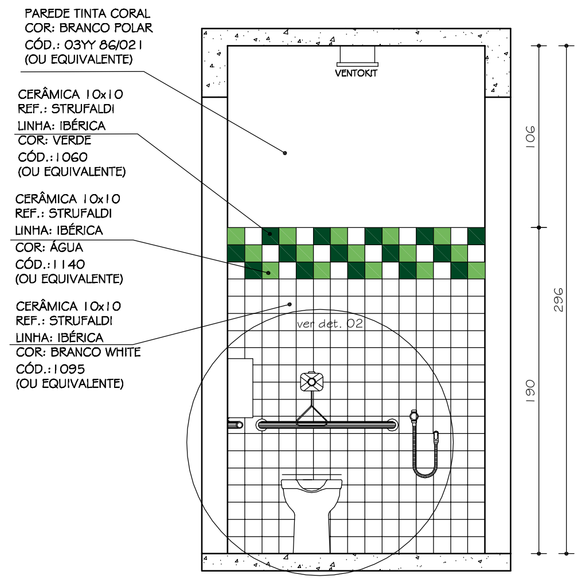

I.S. P.N.E. MASC. 01/02
VISTA A
ESC. 1:25

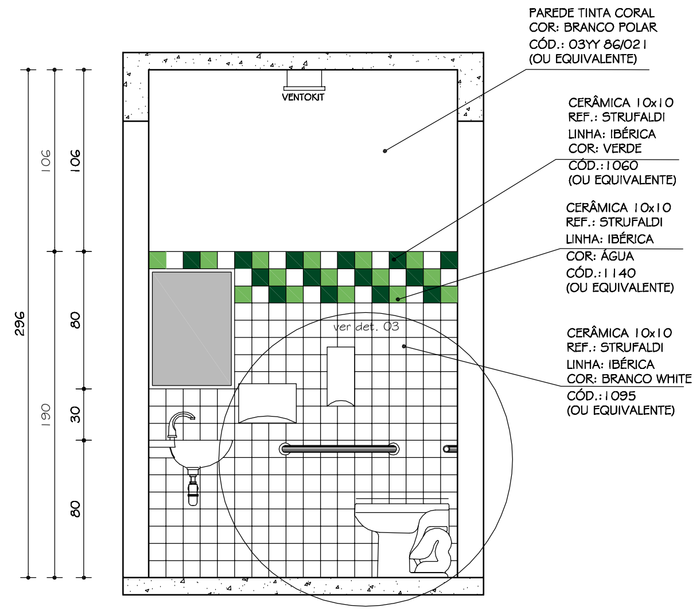

I.S. P.N.E. MASC. 01/02
VISTA B
ESC. 1:25

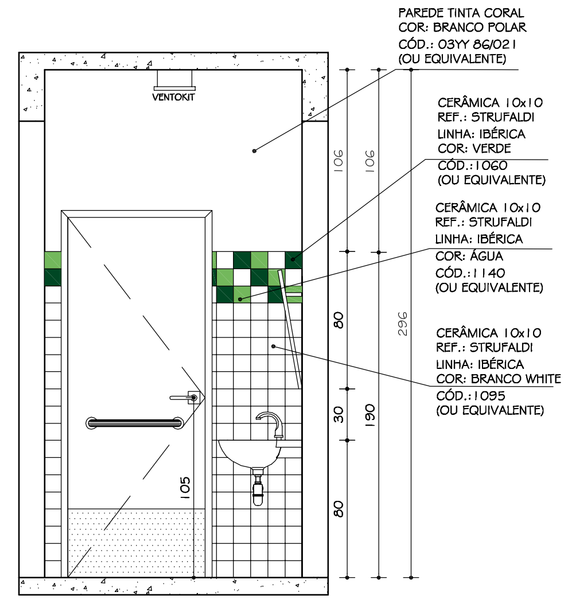

I.S. P.N.E. MASC. 01/02
VISTA C
ESC. 1:25

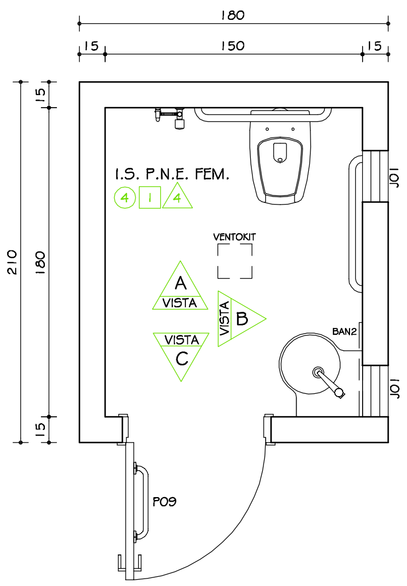

I.S. P.N.E. FEM. 01/02
ESC. 1:25

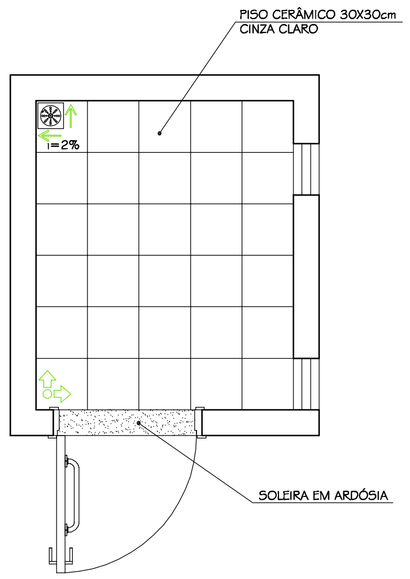

PAGINAÇÃO DO PISO
ESC. 1:25

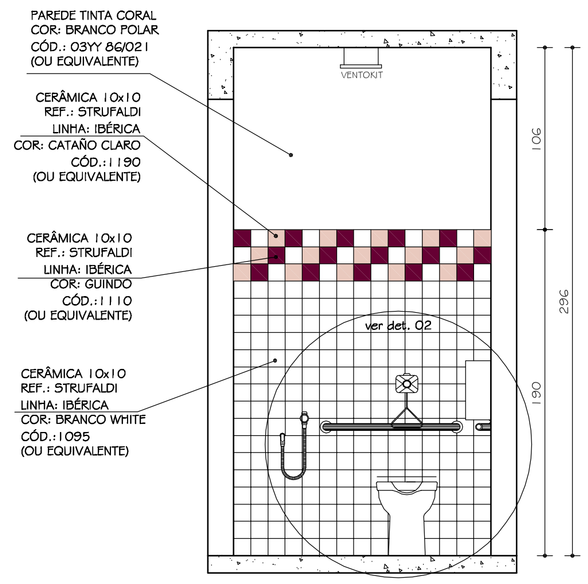

I.S. P.N.E. FEM. 01/02
VISTA A
ESC. 1:25

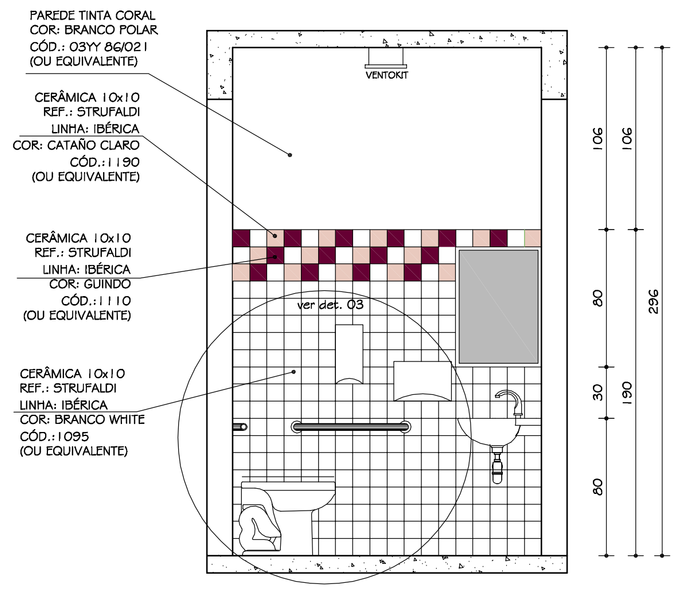

I.S. P.N.E. FEM. 01/02
VISTA B
ESC. 1:25

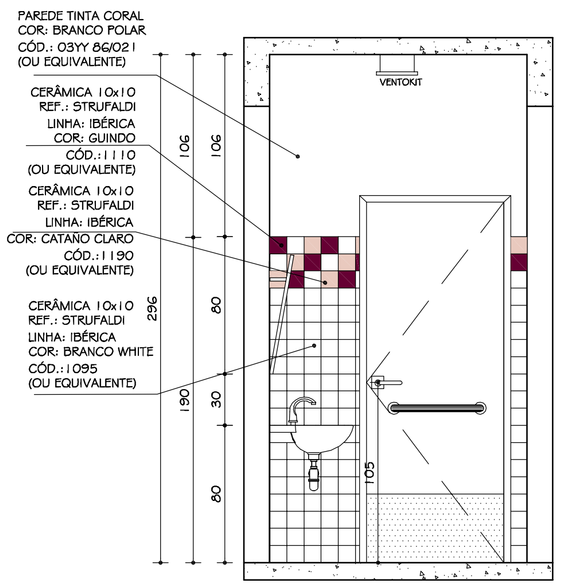

I.S. P.N.E. FEM. 01/02
VISTA C
ESC. 1:25

OBS.:

01 -BACIA COM CAIXA ACOPLADA DUPLO ACIONAMENTO (DUAL FLUX) REF.: DECA LINHA:DUNA CÓD: CP 707 ACABAMENTO: GE 17 BRANCO GELO (OU EQUIVALENTE)

02 - BACIA CONVENCIONAL HANDICAPPED REF.: CELITE LINHA: STYLUS EXCELLENCE CÓD.: 54309 COR: BRANCO (OU EQUIVALENTE) PARA I.5.PNE

03 - VÁLVULA DE DESCARGA REF.: DOCOL MODELO: ANTIVANDALISMO CÓD.: 01505006 COM ACABAMENTO PARA VÁLVULA DE DESCARGA REF.:DOCOL MODELO: PRESSMATIC BENEFIT CÓD.: 00184906 (OU EQUIVALENTE) PARA I.5.PNE

04 - CUBA DE EMBUTIR OVAL REF.: CELITE CÓD.: 10116 COR: BRANCO (OU EQUIVALENTE)

05 - LAVATÓRIO DE CANTO MARCA: DECA LINHA: MASTER CÓD.: L 76 COR: BRANCO GELO (OU EQUIVALENTE) PARA I.5.PNE

06 - TORNEIRA PRESSMATIC COMPACT DE MESA MARCA: DOCOL LINHA: DOCOLMATIC CÓD.: 1760606 (OU EQUIVALENTE)

07 - TORNEIRA DE MESA COM SENSOR MARCA: DOCOL LINHA: DOCOL ELETRIC ZENIT CÓD.: 00464806 (OU EQUIVALENTE) PARA I.5. PNE

08 - DUCHA HIGIÊNICA MARCA: DECA LINHA: STICK CÓD.:1984 C84 ACT ACABAMENTO: CROMADO (OU EQUIVALENTE)

09 - PARA PAPEL HIGIÊNICO REF.: KIMBERLY-CLARK LINHA: WINDOWS CÓD.: 30176276 (OU EQUIVALENTE)

10 - DISPENSER COMPACT PARA TOALHA DE PAPEL REF.: KIMBERLY-CLARK LINHA: WINDOWS CÓD.: 30176113 (OU EQUIVALENTE)

11 - DISPENSADOR DE SABONETE REF.: DOCOL LINHA: DOCOLMATIC CÓD.: 17200006 (OU EQUIVALENTE)

12 - ESPELHO CRISTAL FLOAT 4mm BORDAS BISOTADAS COLADO (OU EQUIVALENTE)

13 - LAVATÓRIO HANDICAPPED REF.: CELITE LINHA: STYLUS EXCELLENCE CÓD.: 54005 COR: BRANCO (OU EQUIVALENTE)

14 - COLUNA DO LAVATÓRIO HANDICAPPED REF.: CELITE LINHA: STYLUS EXCELLENCE CÓD.: 56202 COR: BRANCO (OU EQUIVALENTE)

15 - CHUVEIRO MARCA: LORENZETTI MODELO: JET MASTER MULTITEMPERATURA (OU EQUIVALENTE)

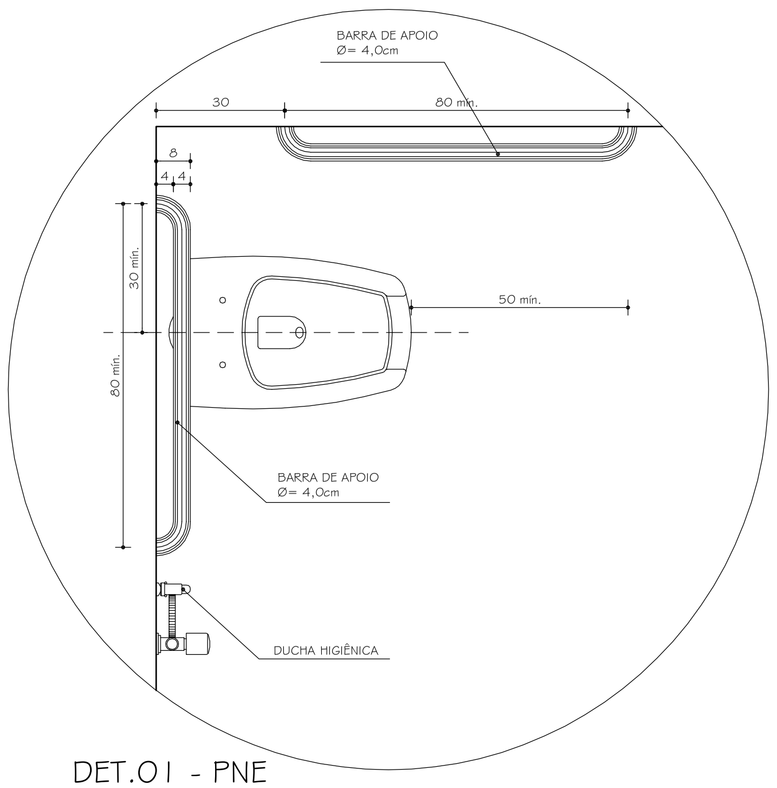

DET.01 - PNE
VISTA SUPERIOR
ESC. 1:10

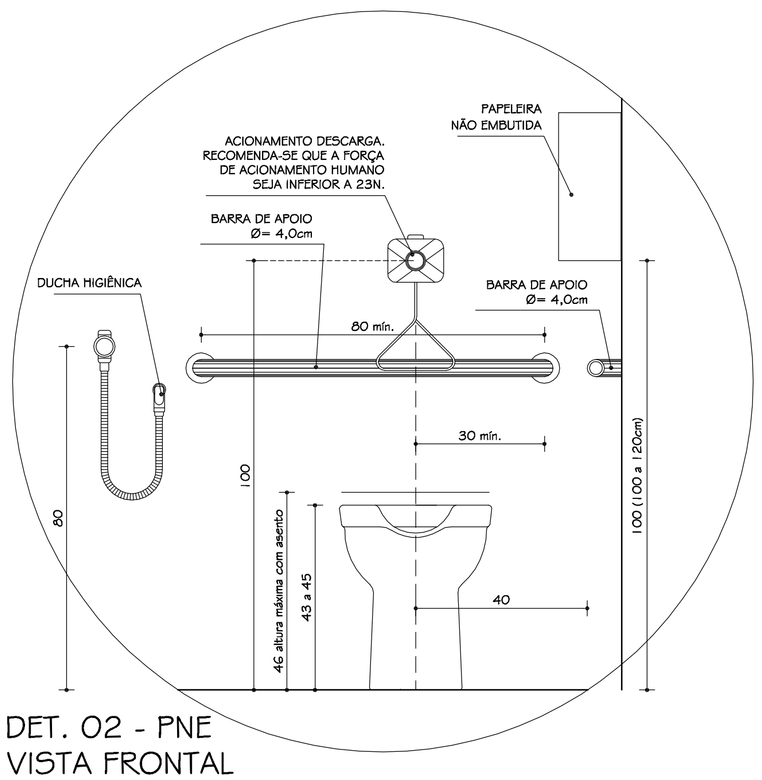

DET. 02 - PNE
VISTA FRONTAL
ESC. 1:10

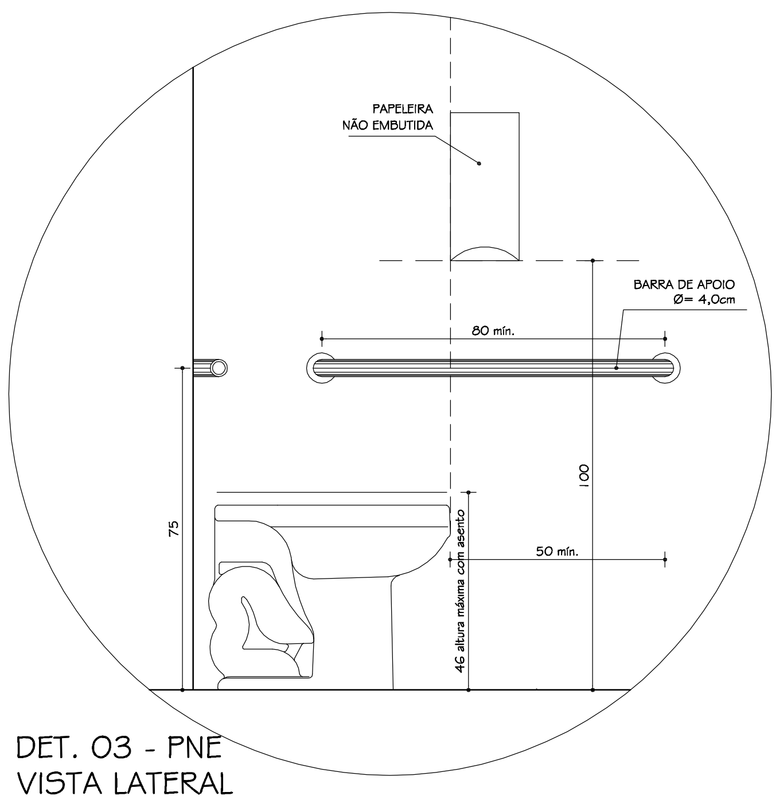

DET. 03 - PNE
VISTA LATERAL
ESC. 1:10

Nº:	DATA	RESPONSÁVEL	DESCRIÇÃO DA REVISÃO:

FASE: PROJETO ARQUITETÔNICO EXECUTIVO

OBSERVAÇÕES: CONFERIR MEDIDAS NA OBRA

N. DE EST. AVANÇADOS EM TURISMO
CAMPUS JK / DIAMANTINA
RODOVIA MG 367, KM 583, Nº 5000 - ALTO DA JACUBA - DIAMANTINA/MG

PROPRIETÁRIO: UNIVERSIDADE FEDERAL DOS VALES DO JEQUITINHONHA E MUCURI — CNPJ 16.888.315/0001-57

TÍTULO: DETALHAMENTO BANHEIROS P.N.E.

AUTOR PROJETO ARQUITETÔNICO / RT:
SEBASTIÃO DE OLIVEIRA LOPES
CREA 66.437/D - MG

DETALHAMENTO: TREC - TOMAZ RIGOTTO ENGENHARIA E CONSTRUÇÕES LTDA
CREA 27.670 - MG

VERSÃO: VERSAO 1

FOLHA: 13/17

ARQUIVO: UFVJM_DTA_NEAT_ARQEXE_V01F11_13_R00

Your complimentary use period has ended. Thank you for using PDF Complete.
Click Here to upgrade to Unlimited Pages and Expanded Features