PDF Complete
Your complimentary use period has ended. Thank you for using PDF Complete.
Click here to purchase the Unlimited Pages and Expansion Features

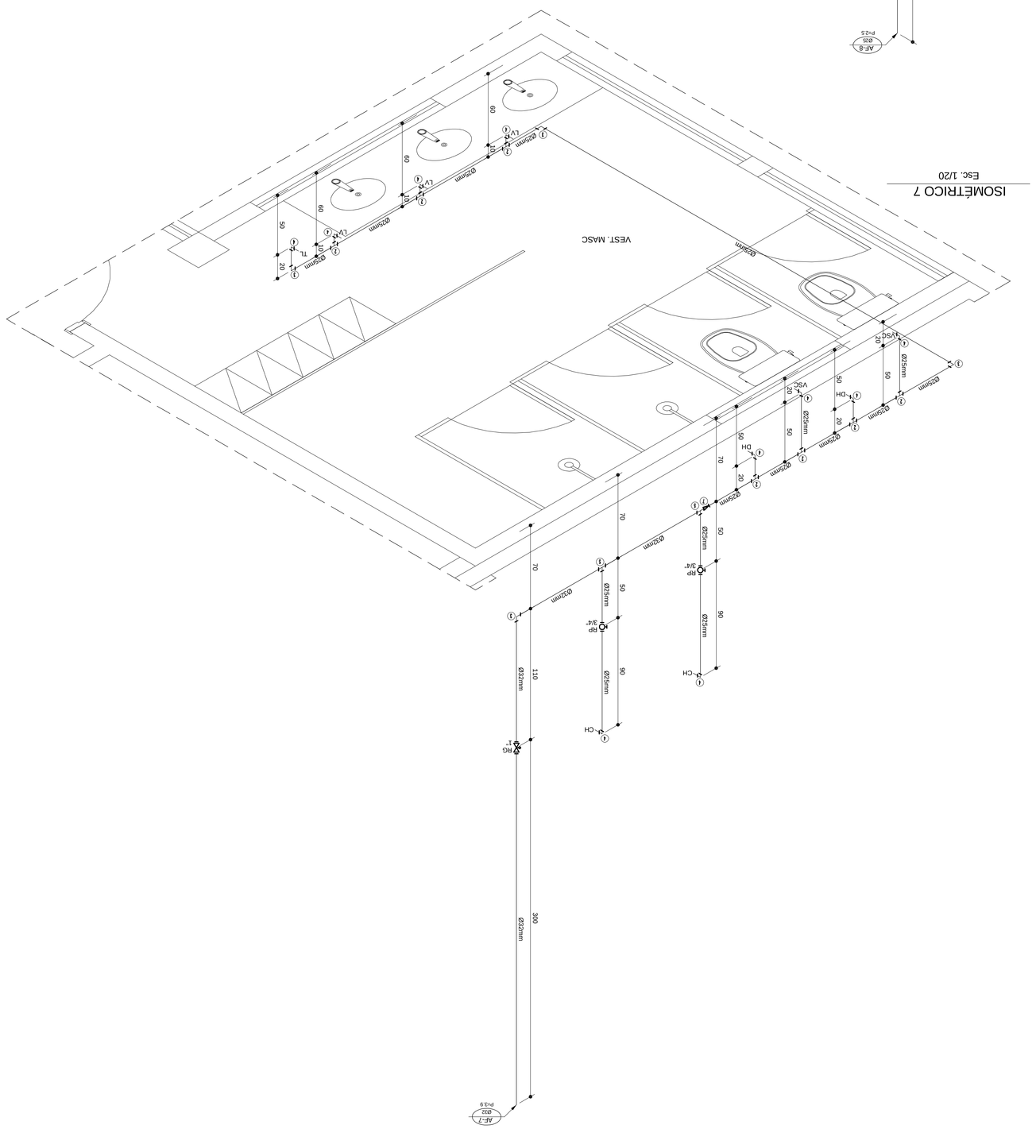

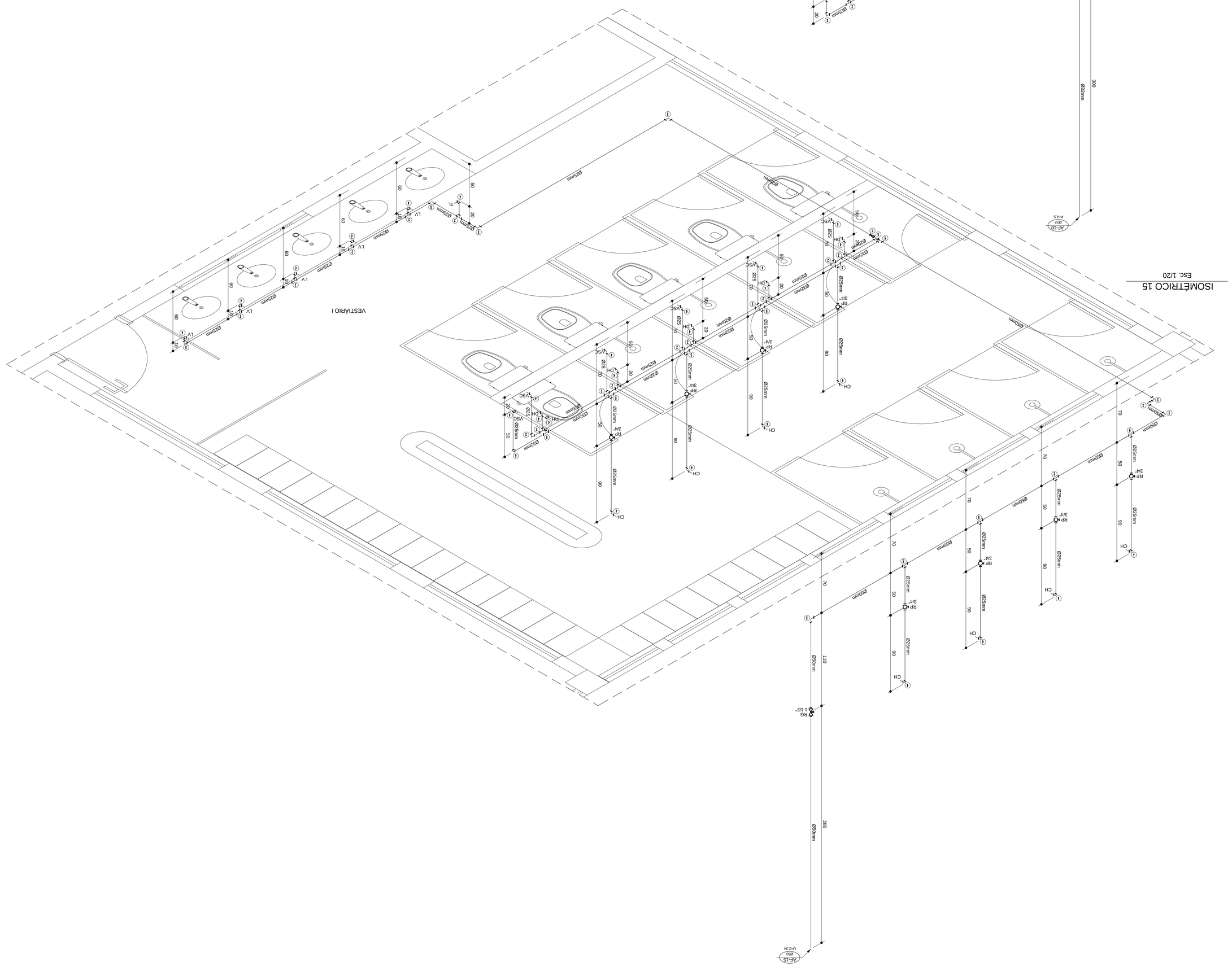

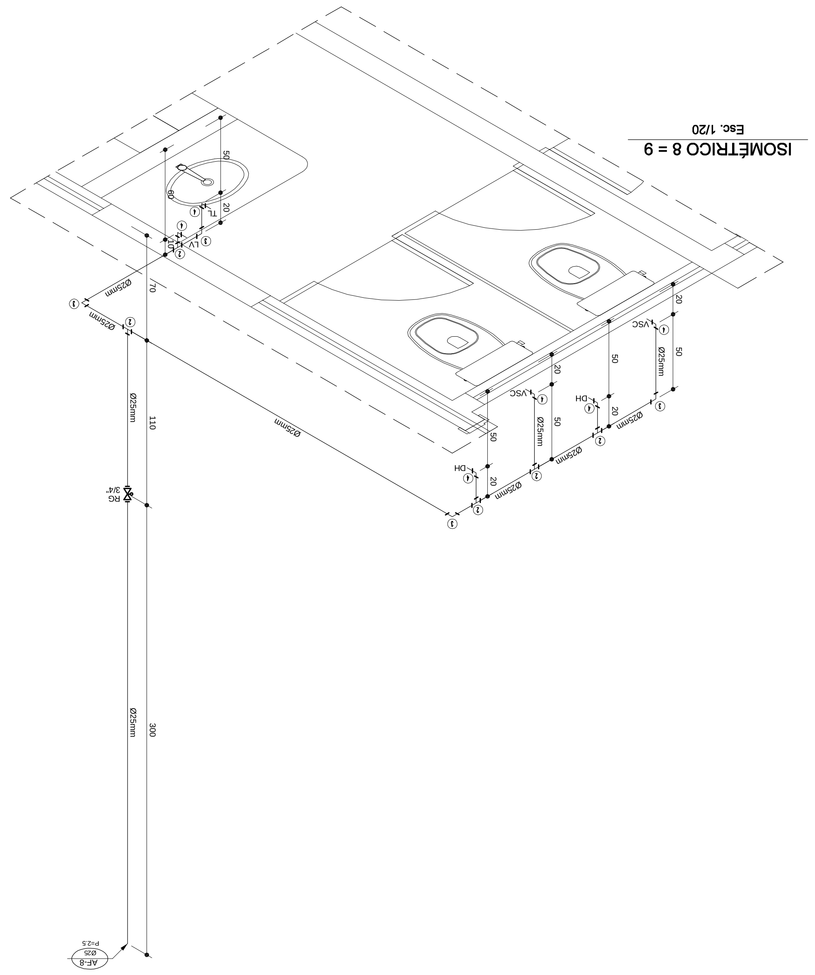

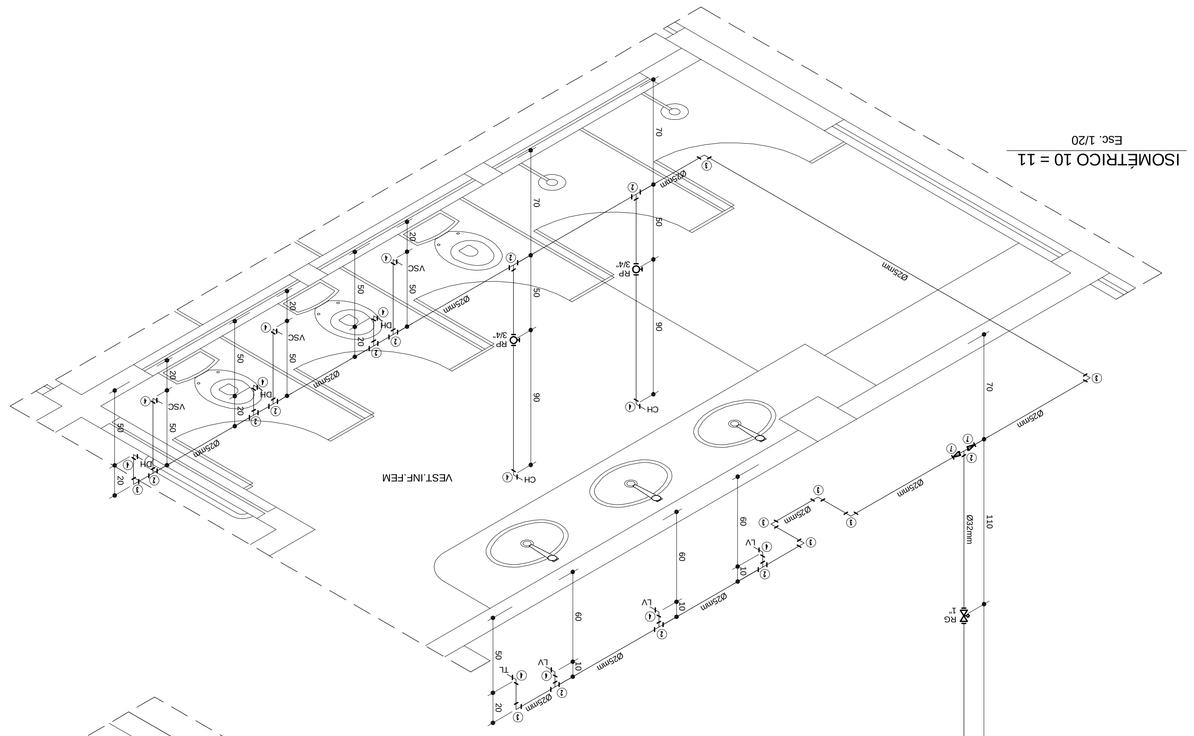

LEGENDA - AGUA FRIA - PVC
1 - Bucha de redução soldável longa
2 - Tê 90 soldável
3 - Curva 90 soldável
4 - Joelho red. 90 solda cbucha latão
5 - Tê de redução 90 soldável
6 - Joelho redução 90 soldável
7 - Bucha de redução soldável curta
8 - Curva 45 soldável
9 - Adaptador sold.bonjo c/ffengrgas bnrss

DESENHO	PROJETO HIDROSSANITÁRIO - AGUA FRIA
OBRA	COMERCIAL
PROPRIETÁRIO	PRÉDIO EDUCAÇÃO FÍSICA CAMPUS DIAMANTINA RODOVIA MG 367, KM 583, Nº 5000 - ALTO DA JACUBA - DIAMANTINA/MG UNIVERSIDADE FEDERAL DOS VALES DO JEQUITINHONHA E MUCURI CNPJ 16.888.315/0001-57
CONTEÚDO	ISOMETRICOS - 7 / 8 / 9 / 10 / 11 / 15
RESPONSÁVEL TÉCNICO	ENG. CIVIL EDUARDO OLIVEIRA NEVES CREA MG 46.895/D
VERSÃO	V 1
DATA	MAI / 2010
DESENHO	EDUARDO NEVES
FOLHA	06/08

Nº	DATA	RESPONSÁVEL	DESCRIÇÃO DA REVISÃO