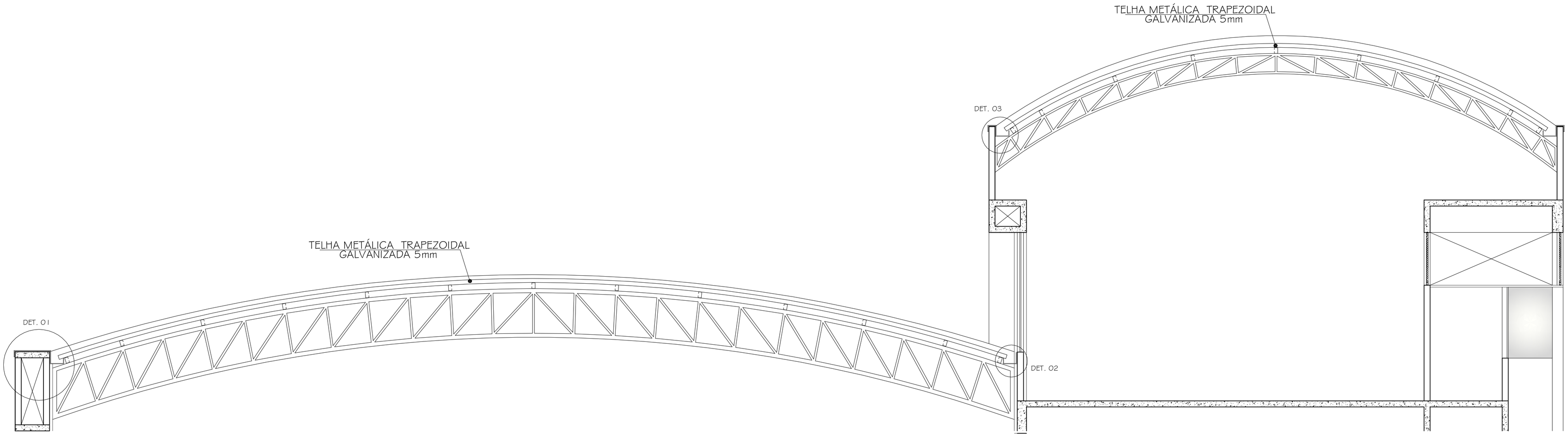

CORTE AA
ESC. 1:50

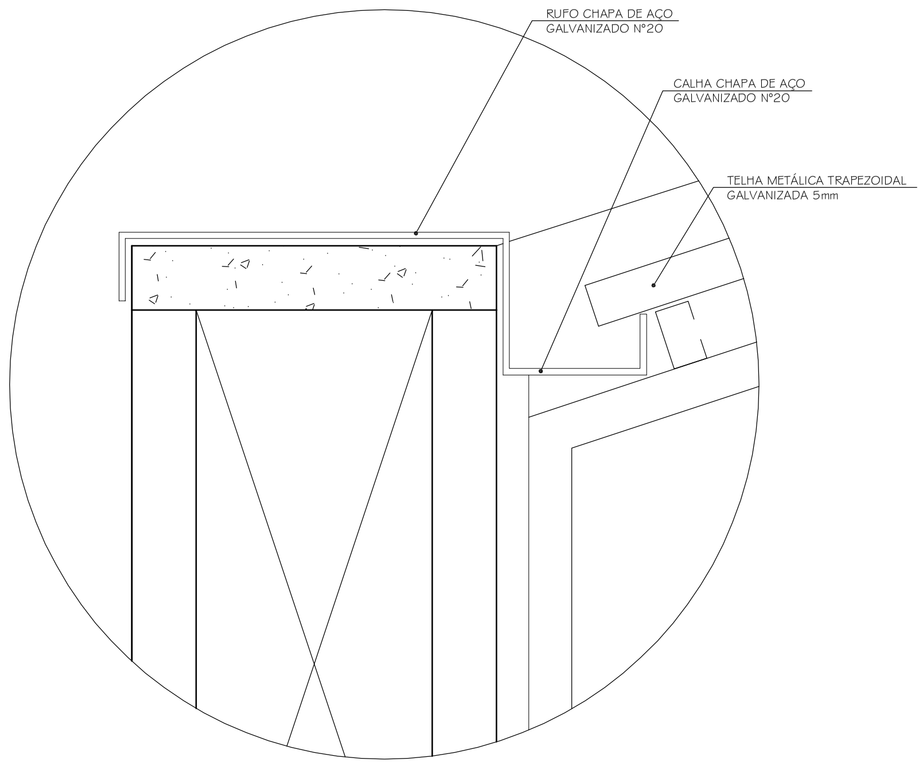

CORTE AA
DETALHE 01
ESC. 1:10

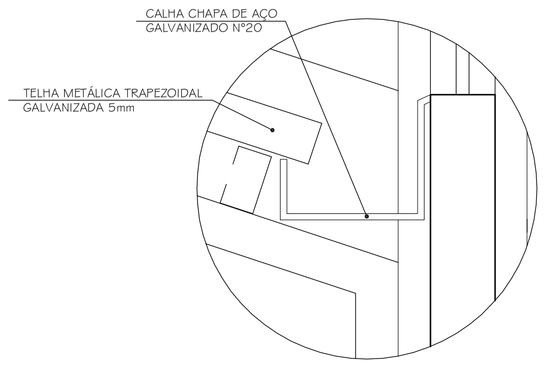

CORTE AA
DETALHE 02
ESC. 1:10

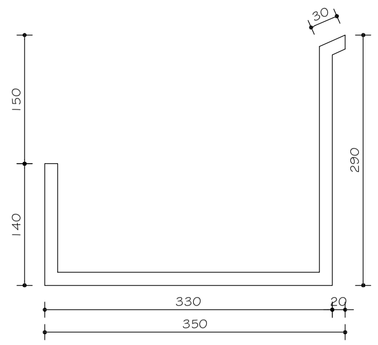

CORTE AA
DETALHE 02A
ESC. 1:5
MEDIDAS EM MILÍMETROS

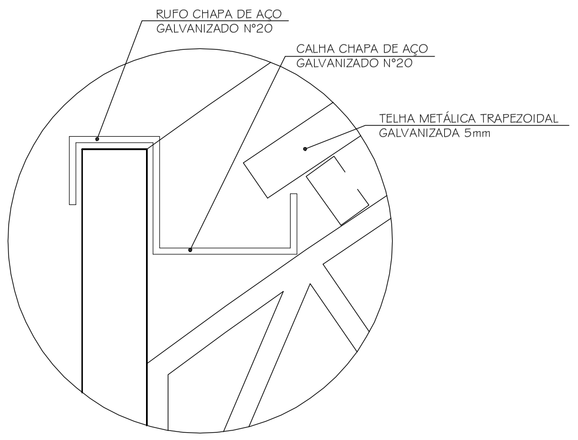

CORTE AA
DETALHE 03
ESC. 1:10

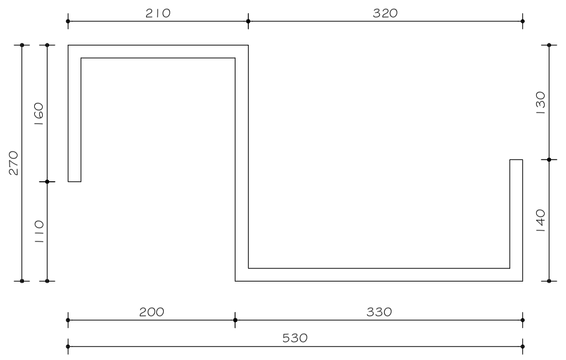

CORTE AA
DETALHE 03A
ESC. 1:5
MEDIDAS EM MILÍMETROS

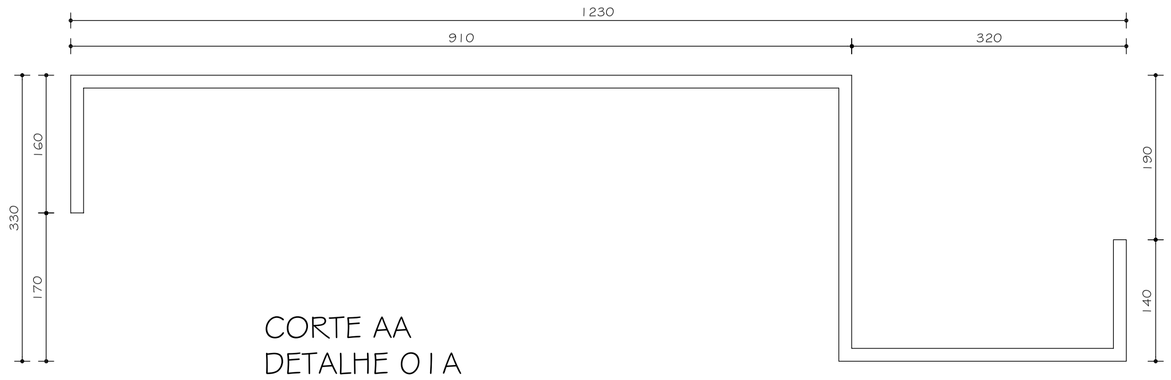

CORTE AA
DETALHE 01A
ESC. 1:5
MEDIDAS EM MILÍMETROS

Nº:	DATA	RESPONSÁVEL	DESCRIÇÃO DA REVISÃO:
2	29.09.2011		NUMERAÇÃO
1	05.08.2011		ACRÉSCIMO 3º PAVIMENTO
0	27.01.2010		DETALHAMENTO

FASE:
PROJETO ARQUITETÔNICO EXECUTIVO

OBSERVAÇÕES
CONFERIR MEDIDAS NA OBRA

PRÉDIO EDUCAÇÃO FÍSICA
CAMPUS DIAMANTINA
RODOVIA MG 367, KM 583, Nº 5000 - ALTO DA JACUBA - DIAMANTINA/MG

PROPRIETÁRIO: UNIVERSIDADE FEDERAL DOS VALES DO JEQUITINHONHA E MUCURI
CNPJ 16.888.315/0001-57

UFVJM

TÍTULO
DETALHAMENTO TELHADO

AUTOR PROJETO ARQUITETÔNICO / RT:
SEBASTIÃO DE OLIVEIRA LOPES
CREA 66.437/D - MG

DETALHAMENTO:
TREC - TOMAZ RIGOTTO ENGENHARIA E CONSTRUÇÕES LTDA
CREA 27.670 - MG

VERSÃO:	DATA:	AUTOCAD:	FOLHA:
VERSAO 1	27.01.2010		34/38

ARQUIVO: UFVJM_ED.FISICA_ARQEX_V01F33-34_R02

Your complimentary use period has ended. Thank you for using PDF-Complete.
PDF Complete
Click Here to upgrade to Unlimited Pages and Expanded Features