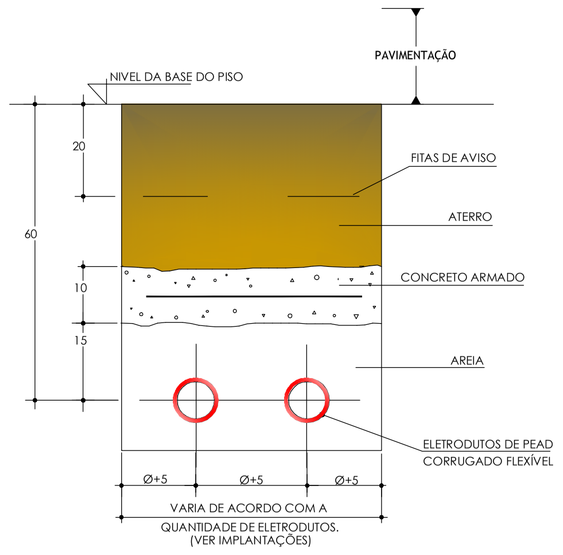

NOTA:
1- AS INDICAÇÕES DAS DIMENSÕES SÃO MINIMAS EM "cm"

1 DETALHE ENVELOPE DE CONCRETO
S/ ESCALA

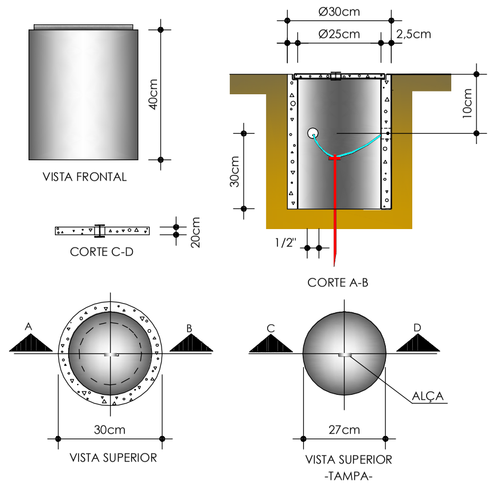

2 DETALHE CAIXA DE INSPEÇÃO
S/ ESCALA

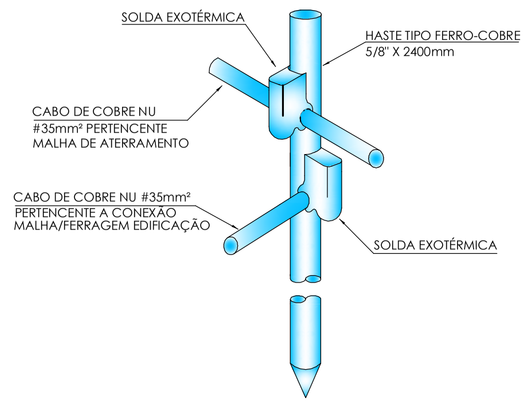

3 DETALHE HASTE ATERRAMENTO
S/ ESCALA

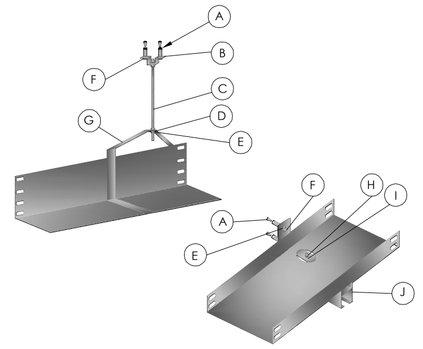

ITEM	DESCRIÇÃO
A	Chumbador 1/4" UR
B	Cantoneira "z" baixa 19x38
C	Vergalhão rosca total 3/8"x3000
D	Porca sextavada 1/4"x5/8"
E	Arruela lisa 1/4"
F	Parafuso sextavada 1/4"x5/8"
G	Suporte vertical 200x100
H	Parafuso cabeça lentilha 1/4"x5/8"
I	Porca losangular 1/4"
J	Mão-francesa dupla x=200

10 DETALHE FIXAÇÃO ELETROCALHA
S/ ESCALA

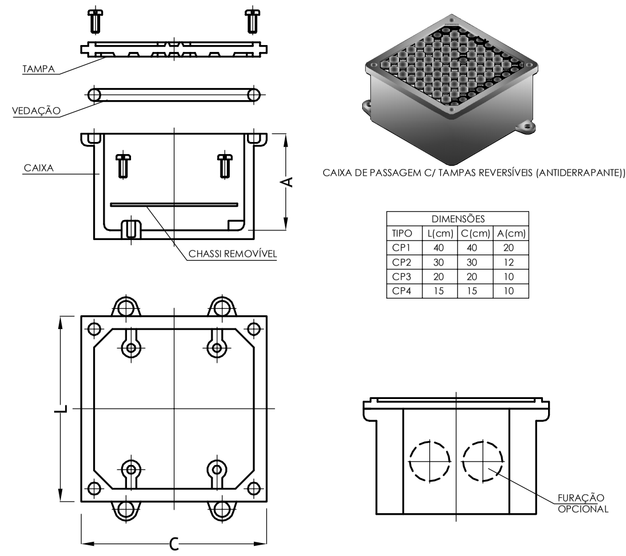

CAIXA DE PASSAGEM C/ TAMPAS REVERSÍVEIS (ANTIDERRAPANTE))

DIMENSÕES			
TIPO	L(cm)	C(cm)	A(cm)
CP1	40	40	20
CP2	30	30	12
CP3	20	20	10
CP4	15	15	10

5 DETALHE "A" - CAIXAS DE PASSAGEM NO PISO
S/ESCALA

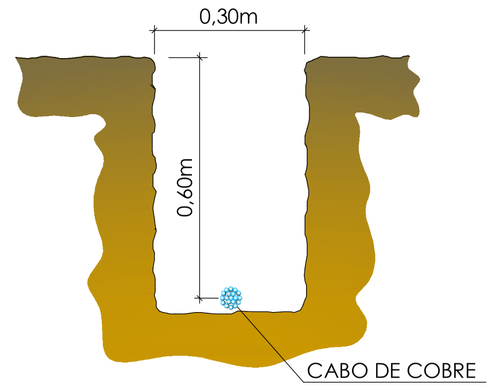

4 DETALHE VALA ATERRAMENTO
S/ ESCALA

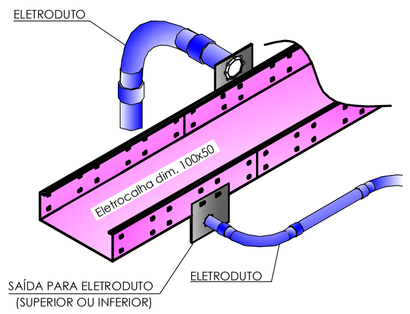

9 DETALHE CONEXÃO ELETROCALHA/ELETRODUTO
S/ ESCALA

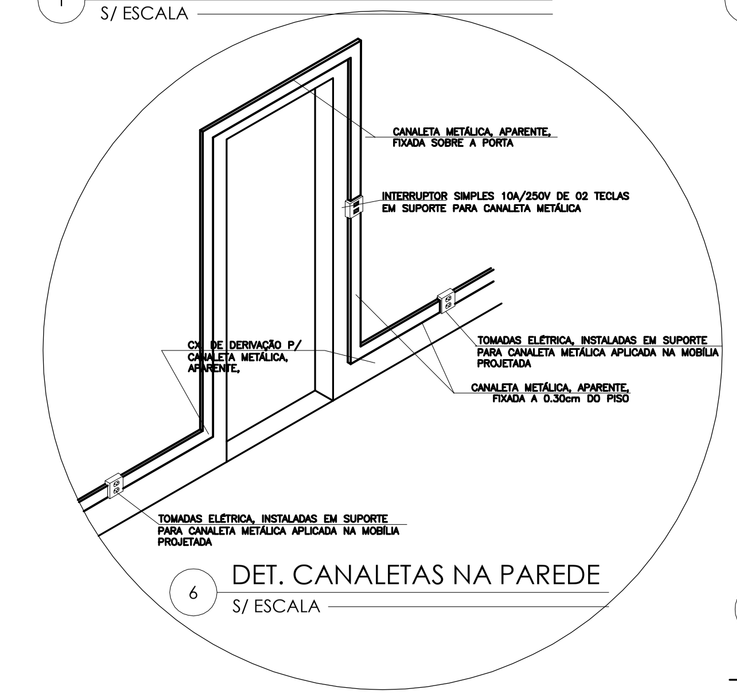

6 DET. CANALETAS NA PAREDE
S/ ESCALA

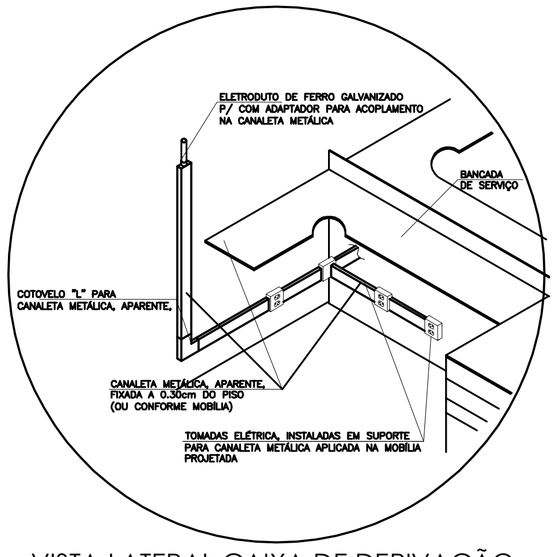

7 VISTA LATERAL CAIXA DE DERIVAÇÃO
S/ ESCALA

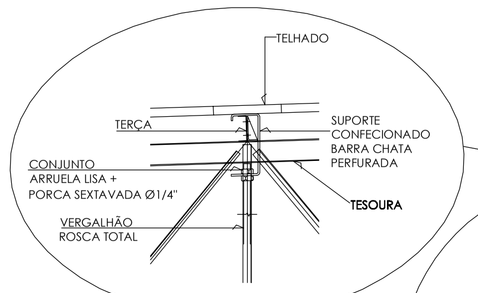

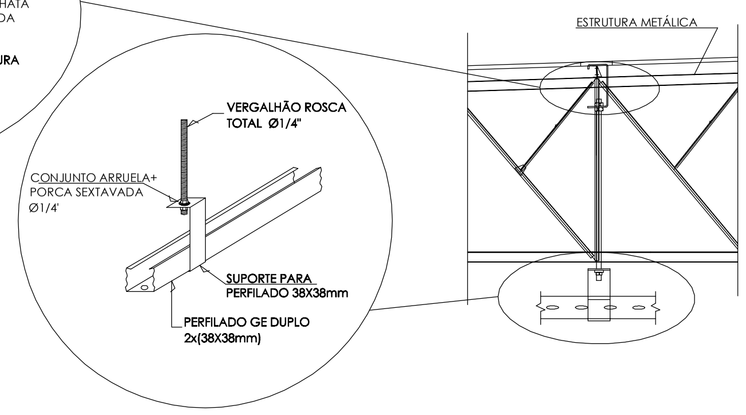

15 DETALHE SUSTENTAÇÃO PERFILADO
S/ ESCALA

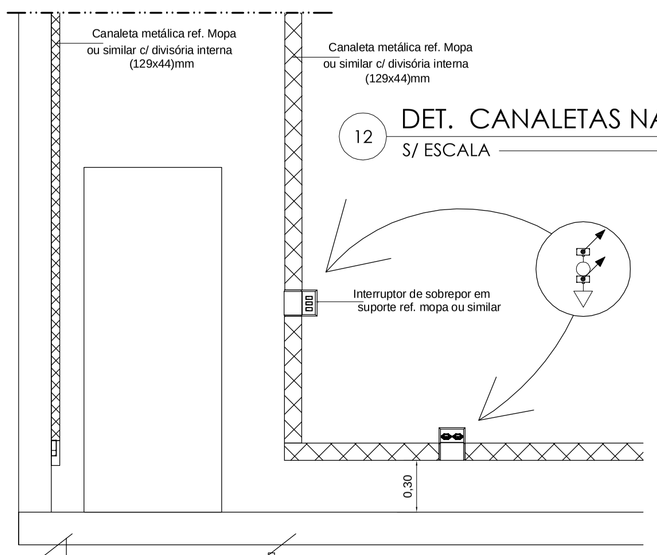

12 DET. CANALETAS NAS PAREDES
S/ ESCALA

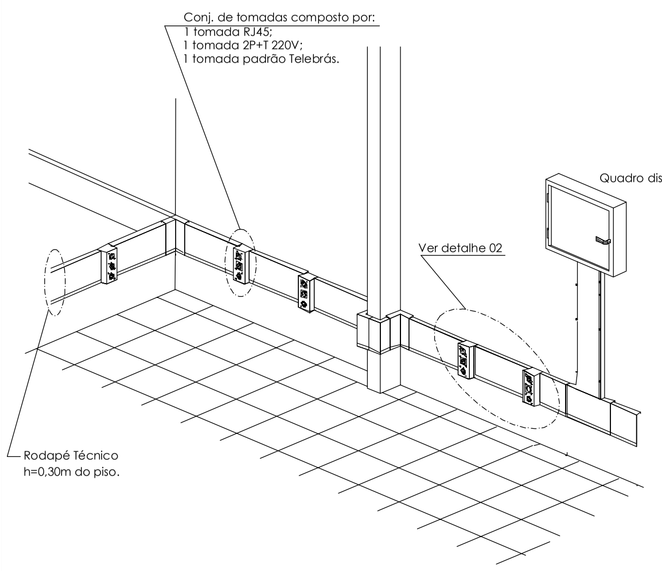

11 DETALHE RODAPÉ TÉCNICO
S/ ESCALA

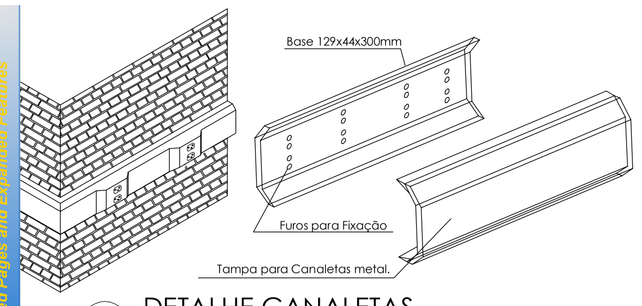

12 DETALHE CANALETAS
S/ ESCALA

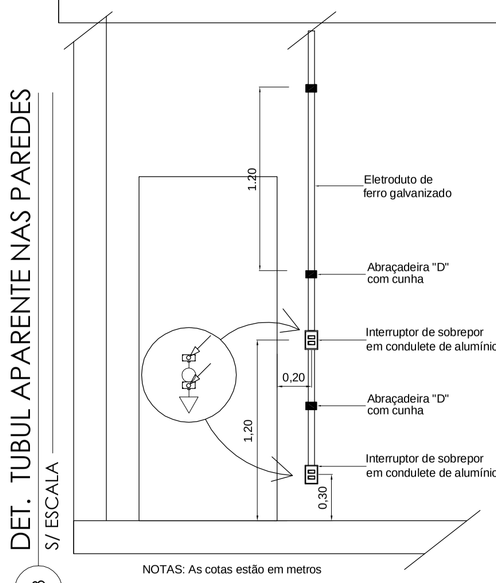

DET. TUBUL APARENTE NAS PAREDES
13 S/ ESCALA

NOTAS: As cotas estão em metros

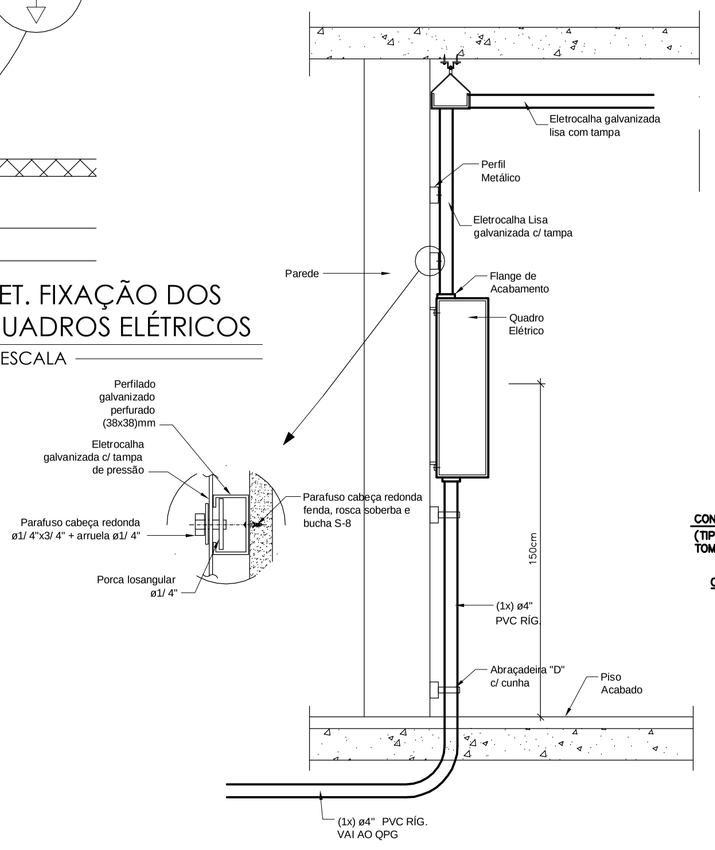

DET. FIXAÇÃO DOS
14 QUADROS ELÉTRICOS
S/ ESCALA

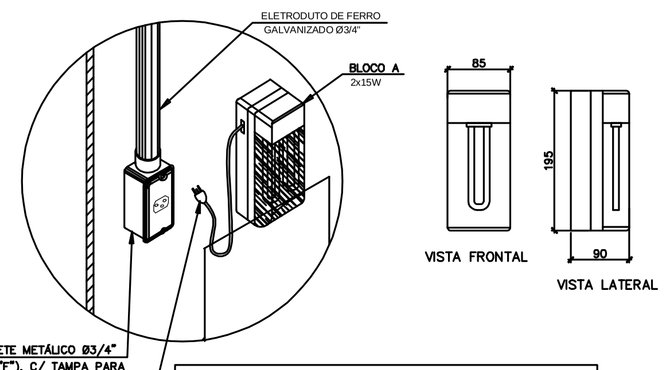

OBS.:
– MEDIDAS EM MILÍMETROS
– O DESENHO É ILUSTRATIVO, PORTANTO, ALGUMAS MEDIDAS E/OU CARACTERÍSTICAS PODEM MUDAR DE ACORDO COM O FABRICANTE

DADOS TÉCNICOS	
ALIMENTAÇÃO	110/220 Vac – 60Hz
ACUMULADOR	6Vcc – 7,0Ah
TUBO FLUORESCENTE	PL 11W
FLUXO LUMINOSO	1800 LUMENS
AUTONOMIA	3h

16 DETALHE TOMADAS DE ILUMIN. EMERG. (I.E.)
S/ ESCALA

2° PAVTO. - PRÉDIO EDUCAÇÃO FÍSICA

RODOVIA MG 367, KM 583, Nº 5000 - ALTO DA JACUBA - DIAMANTINA/MG

PROPRIETÁRIO
UNIVERSIDADE FEDERAL DOS VALES DO JEQUITINHONHA E MUCURI
CNPJ: 16.888.315/0001-57

RESPONSÁVEL TÉCNICO
Eng Antonio Narloch Neto
CREA-SC 026018-2
(ASSINATURA DO RESPONSÁVEL TÉCNICO)

PROJETO ELÉTRICO

DESENHO
Equipe IOCH Engenharia

REFERÊNCIAS
DETALHES

PROJETO Nº	DATA	FOLHA
060-11	12/10/2011	EL-02
ESCALA: INDICADA	Nº DE FOLHAS: 06	

ioch engenharia simultânea
Rua General Andrade Neves, 158 - América - Joinville - SC - CEP 89204-410
(0--47)3028-7770 - ioch@ioch.eng.br - www.ioch.eng.br

Your complimentary use period has ended. Thank you for using PDF Complete.
Click Here to upgrade to Unlimited Pages and Expanded Features