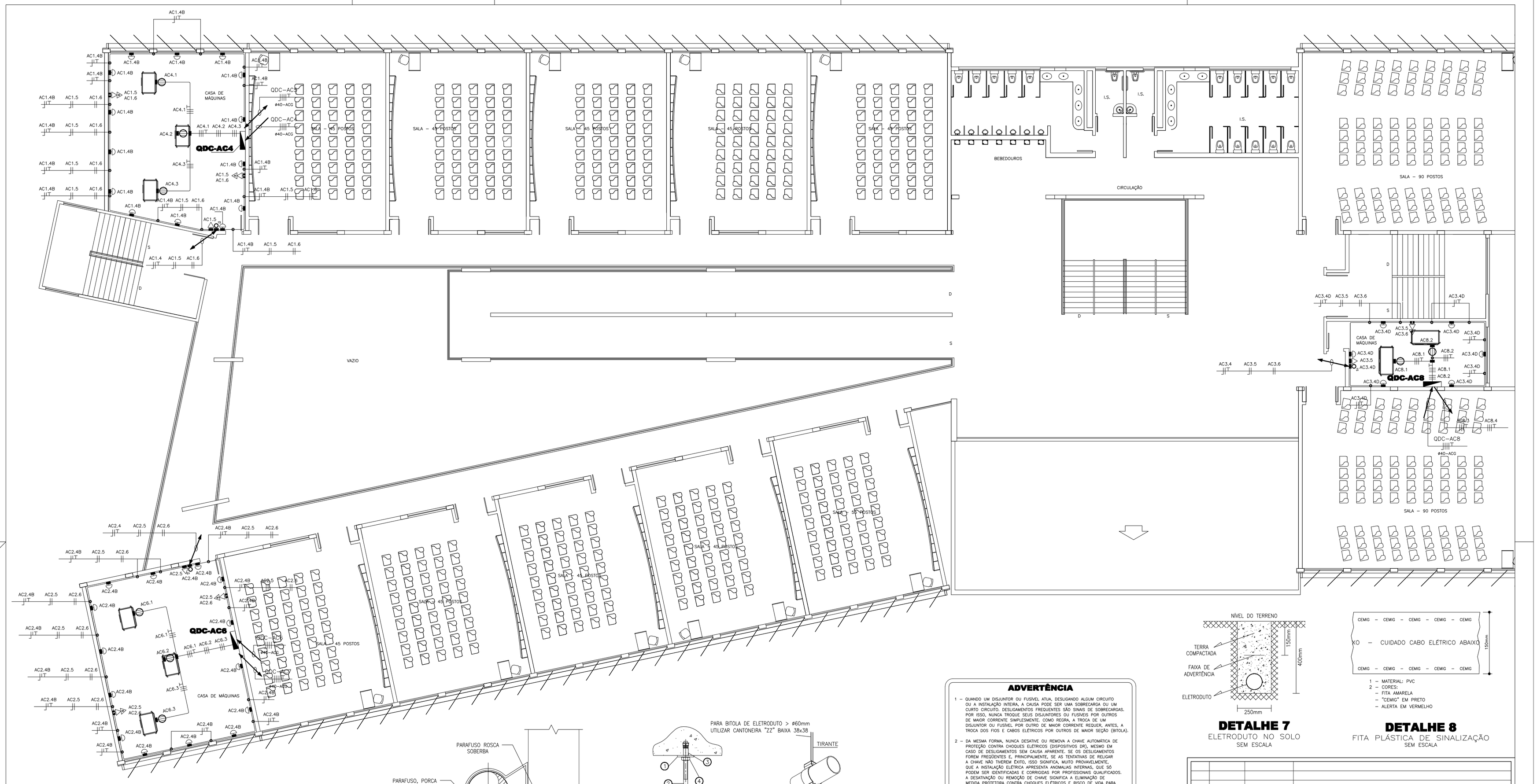

1º PAV.TO

ESCALA 1:100

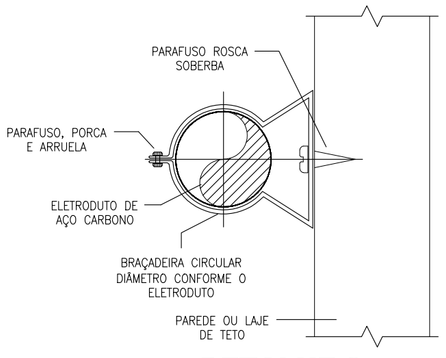

DETALHE 2

FIXAÇÃO DAS BRAÇADEIRAS
SEM ESCALA

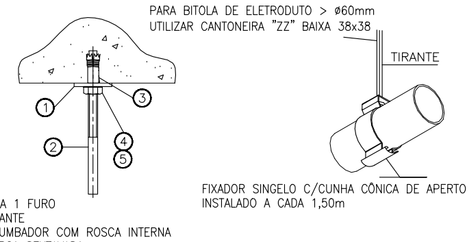

DETALHE 3

ELEMENTOS PARA FIXAÇÃO DOS ELETRODUTOS
SEM ESCALA

ADVERTÊNCIA

1 – QUANDO UM DISJUNTOR OU FUSÍVEL ATUA, DESLIGANDO ALGUM CIRCUITO OU A INSTALAÇÃO INTEIRA, A CAUSA PODE SER UMA SOBRECARGA OU UM CURTO CIRCUITO. DESLIGAMENTOS FREQÜENTES SÃO SINAIS DE SOBRECARGAS. POR ISSO, NUNCA TROQUE SEUS DISJUNTORES OU FUSÍVEIS POR OUTROS DE MAIOR CORRENTE SIMPLESMENTE. COMO REGRA, A TROCA DE UM DISJUNTOR OU FUSÍVEL POR OUTRO DE MAIOR CORRENTE REQUER, ANTES, A TROCA DOS FIOS E CABOS ELÉTRICOS POR OUTROS DE MAIOR SEÇÃO (BITOLA).

2 – DA MESMA FORMA, NUNCA DESATIVE OU REMOVA A CHAVE AUTOMÁTICA DE PROTEÇÃO CONTRA CHOQUES ELÉTRICOS (DISPOSITIVOS DR), MESMO EM CASO DE DESLIGAMENTOS SEM CAUSA APARENTE. SE OS DESLIGAMENTOS FOREM FREQÜENTES E, PRINCIPALMENTE, SE AS TENTATIVAS DE RELIGAR A CHAVE NÃO TIVEREM ÊXITO, ISSO SIGNIFICA, MUITO PROVAVELMENTE, QUE A INSTALAÇÃO ELÉTRICA APRESENTA ANOMALIAS INTERNAS, QUE SÓ PODEM SER IDENTIFICADAS E CORRIGIDAS POR PROFISSIONAIS QUALIFICADOS. A DESATIVAÇÃO OU REMOÇÃO DE CHAVE SIGNIFICA A ELIMINAÇÃO DE MEDIDA PROTETORA CONTRA CHOQUES ELÉTRICOS E RISCO DE VIDA PARA OS USUÁRIOS DA INSTALAÇÃO.

DETALHE 4

PLACA DE ADVERTÊNCIA A SER AFIXADA NOS QUADROS DE DISTRIBUIÇÃO
SEM ESCALA

DETALHE 7

ELETRODUTO NO SOLO
SEM ESCALA

1 – MATERIAL: PVC
2 – CORES:
– FITA AMARELA
– "CEMIG" EM PRETO
– ALERTA EM VERMELHO

DETALHE 8

FITA PLÁSTICA DE SINALIZAÇÃO
SEM ESCALA

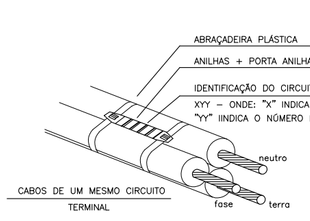

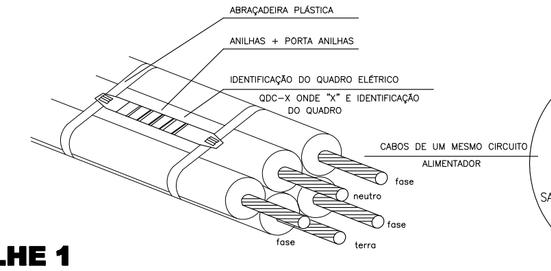

DETALHE 1

IDENTIFICAÇÃO DE CONDUTORES
SEM ESCALA

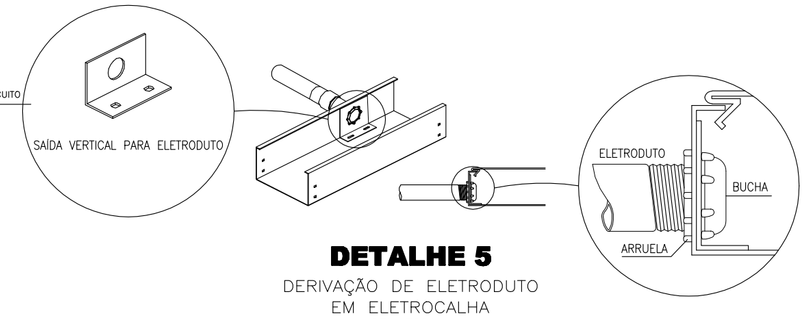

DETALHE 5

DERIVAÇÃO DE ELETRODUTO EM ELETROCALHA
SEM ESCALA

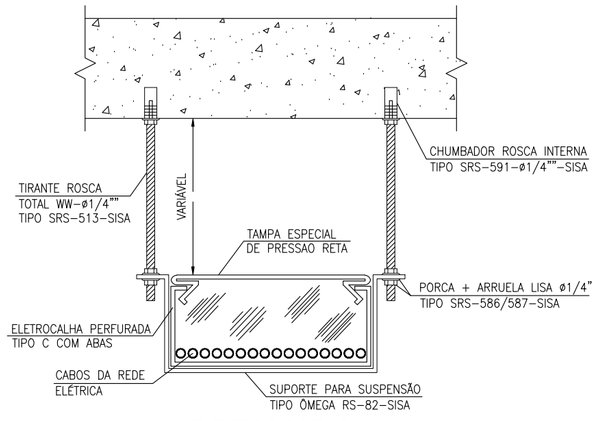

DETALHE 6

FIXAÇÃO DA ELETROCALHA NO TETO
SEM ESCALA

Nº:	DATA	RESPONSÁVEL	DESCRIÇÃO DA REVISÃO:

DISCIPLINA: PROJETO ELÉTRICO
ALIMENTAÇÃO DO SISTEMA DE CLIMATIZAÇÃO

AUTOR: Magna – Engenharia | Arquitetura | Gerenciamento
RUA NUNES VIEIRA, Nº114-SANTO ANTÔNIO-BH/MG
Telefax:(31)3344.7755/3297.4853 – magna@magna.eng.br

RESPONSÁVEL TÉCNICO: ENGº FERNANDO CÉSAR RIBEIRO DE FARIA CREA-MG 42.116D

COORDENAÇÃO: TÉC. LUCIANO P. DAMASCENO CREA-MG 97.669/TD

PRODUÇÃO: MARCOS FELIPE

OBRA:

SALAS DE AULA
CAMPUS JANAÚBA

RODOVIA ESTADUAL MG 122, KM 5 - BAIRRO ALGODÕES - JANAÚBA/MG

PROPRIETÁRIO: UNIVERSIDADE FEDERAL DOS VALES DO JEQUITINHONHA E MUCURI — CNPJ 16.888.315/0001-57

UFVJM

CONTEÚDO: 1º PAV.TO E DETALHES

DETALHAMENTO:

VERSÃO:	DATA:	ESCALA:	ÁREA CONSTRUÍDA:	FOLHA:
00	JULHO/2013	INDICADA	7644,0 m²	02/04

0056_UFVJM_Ele0101_Pavilhão_Sala_Aula_R01.dwg:

F:\Backup 16-05-13\UFVJM\LICITAÇÕES\Pendentes\Salas de Aula - Janaúba\Elétrico\0056_UFVJM_Ele0101_Pavilhão_Sala_Aula_R01.dwg