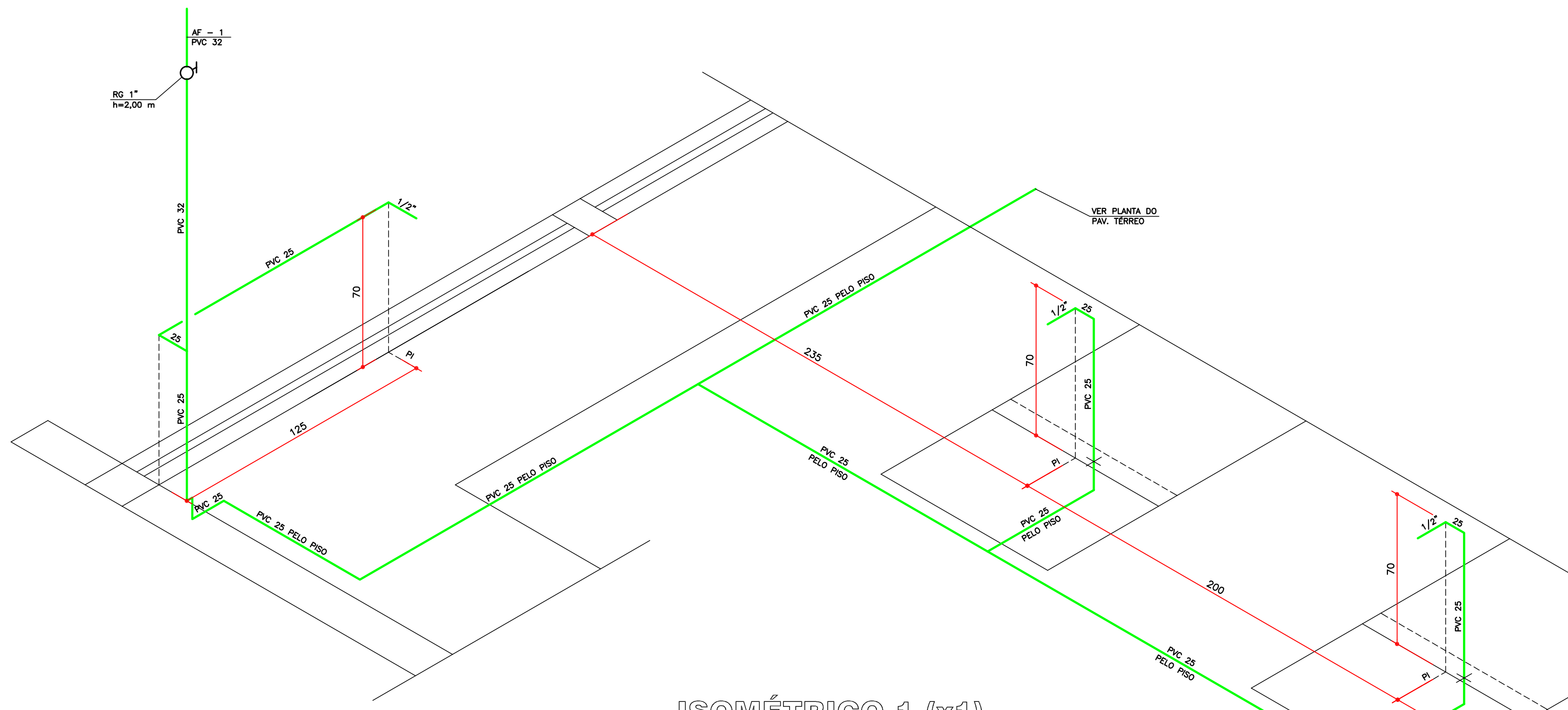
AF – 1
PVC 32
RG 1"
h=2,00 m
PVC 32
PVC 25
25
125
70
1/2"
PI
PVC 25 PELO PISO
235
PVC 25 PELO PISO
VER PLANTA DO PAV. TÉRREO
200
70
1/2"
PVC 25
25
PI
45
PVC 25 PELO PISO

ISOMÉTRICO-1 (x1)

ESCALA 1 : 20
PAVIMENTO TÉRREO

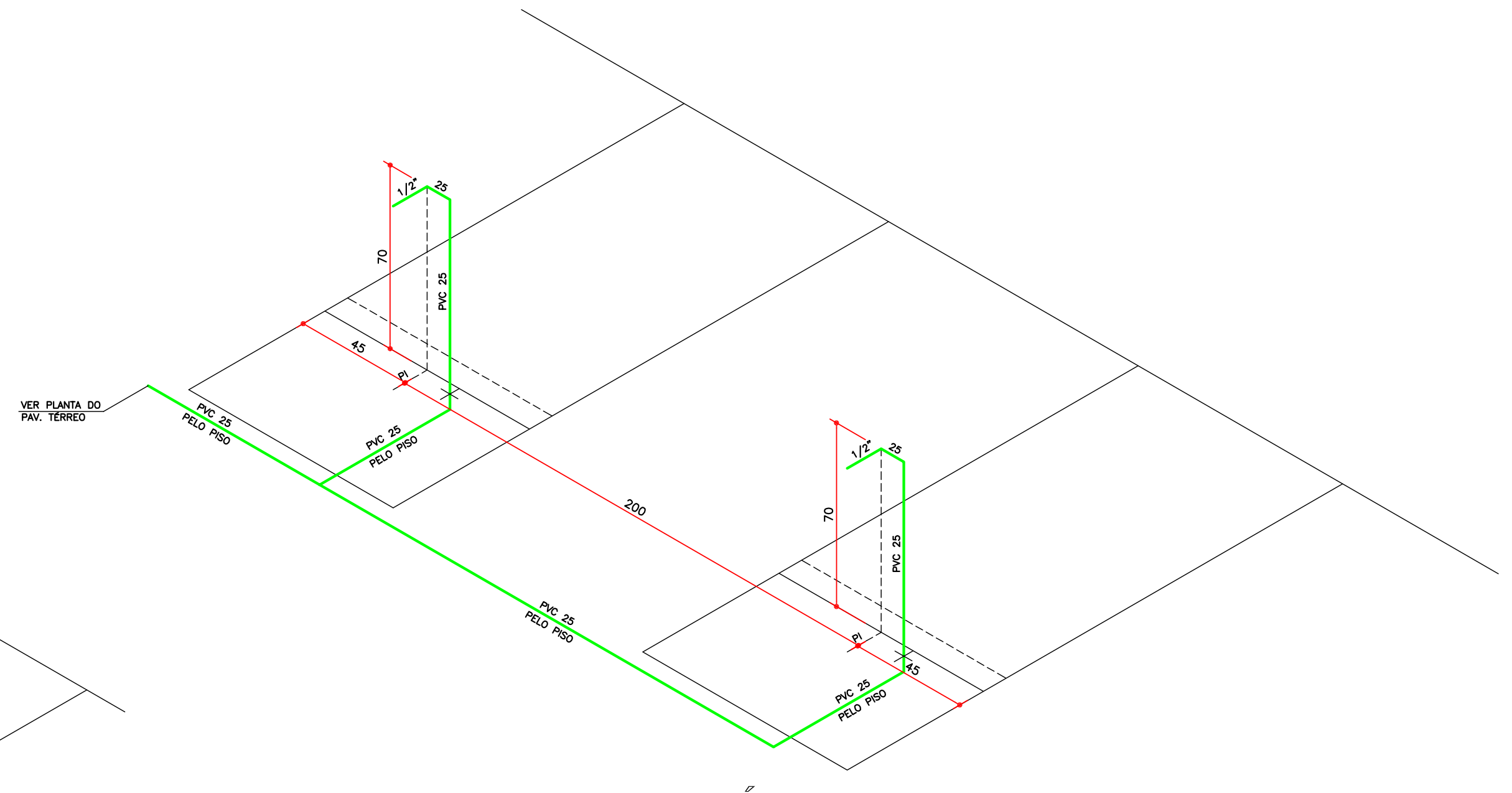
VER PLANTA DO PAV. TÉRREO
PVC 25 PELO PISO
70
1/2"
PVC 25
25
PI
45
PVC 25 PELO PISO
200
70
1/2"
PVC 25
25
PI
45
PVC 25 PELO PISO

ISOMÉTRICO-2 (x1)

ESCALA 1 : 20
PAVIMENTO TÉRREO

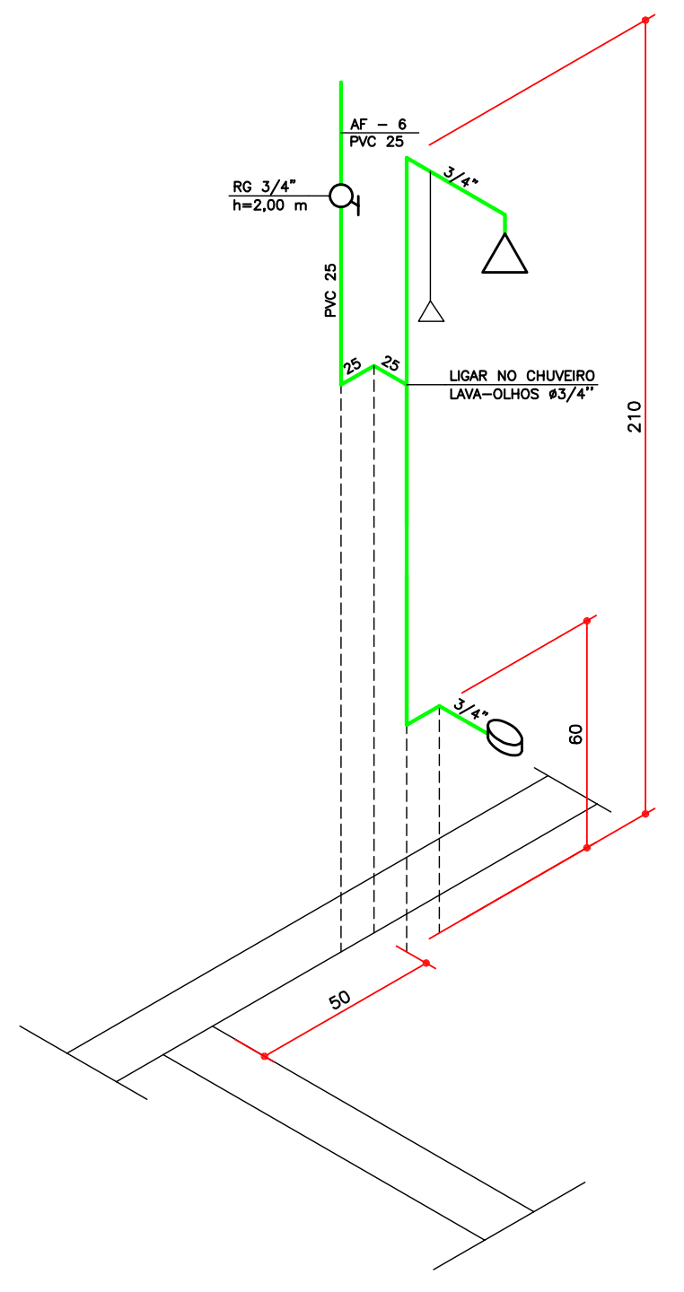
AF – 6
PVC 25
RG 3/4"
h=2,00 m
PVC 25
25
25
3/4"
LIGAR NO CHUVEIRO LAVA-OLHOS ø3/4"
210
EIXO ESGOTO
3/4"
60
50

ISOMÉTRICO-3 (x1)

ESCALA 1 : 20
PAVIMENTO TÉRREO

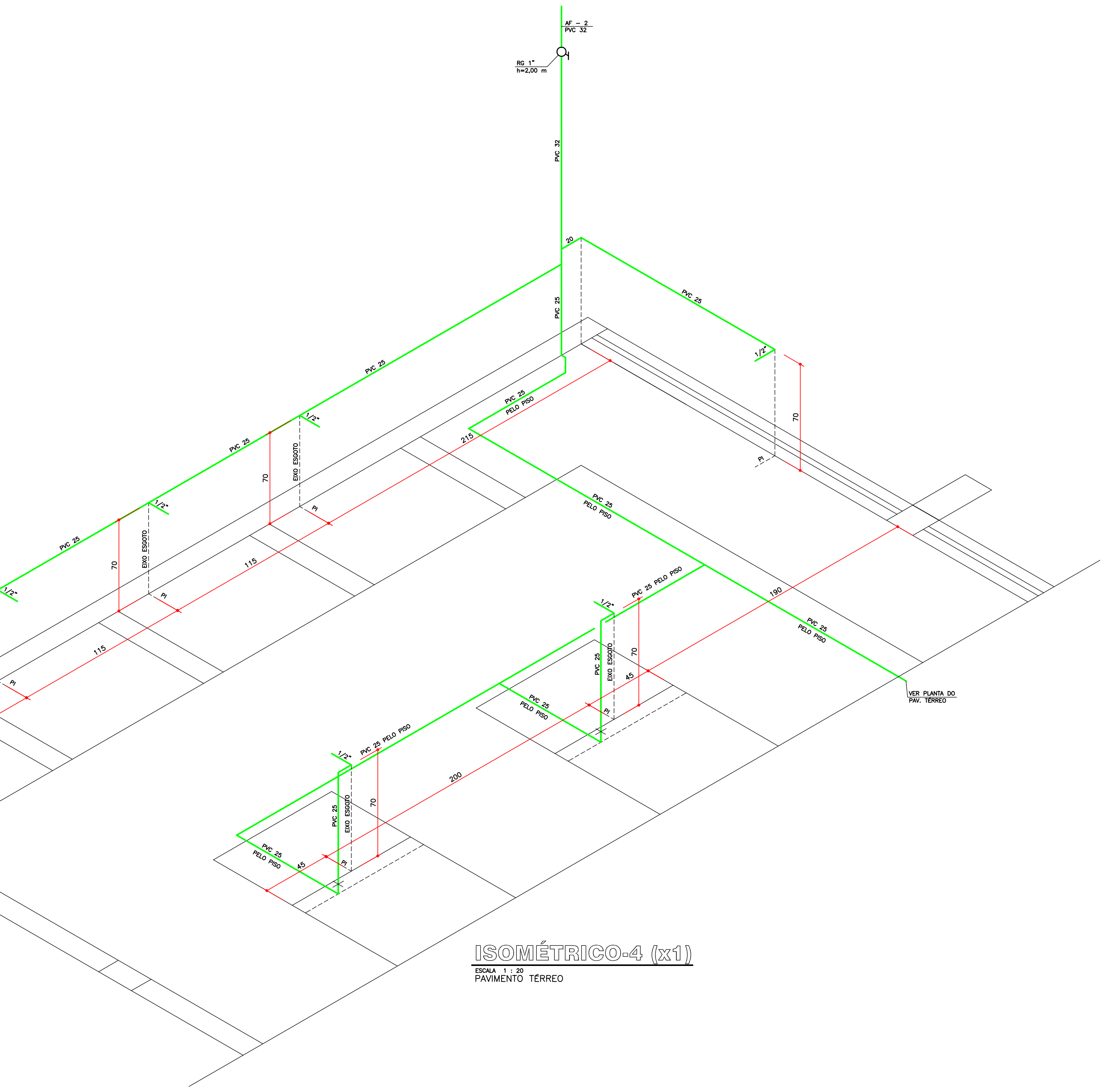
AF – 2
PVC 32
RG 1"
h=2,00 m
PVC 32
PVC 25
20
PVC 25
1/2"
70
PI
215
PVC 25 PELO PISO
PVC 25
1/2"
EIXO ESGOTO
70
PI
115
PVC 25
1/2"
EIXO ESGOTO
70
PI
115
PVC 25
PVC 20
1/2"
EIXO ESGOTO
70
PI
25
115
190
PVC 25 PELO PISO
VER PLANTA DO PAV. TÉRREO
PVC 25 PELO PISO
1/2"
PVC 25
EIXO ESGOTO
70
PI
45
200
PVC 25 PELO PISO
1/2"
PVC 25
EIXO ESGOTO
70
PI
45
PVC 25 PELO PISO

ISOMÉTRICO-4 (x1)

ESCALA 1 : 20
PAVIMENTO TÉRREO

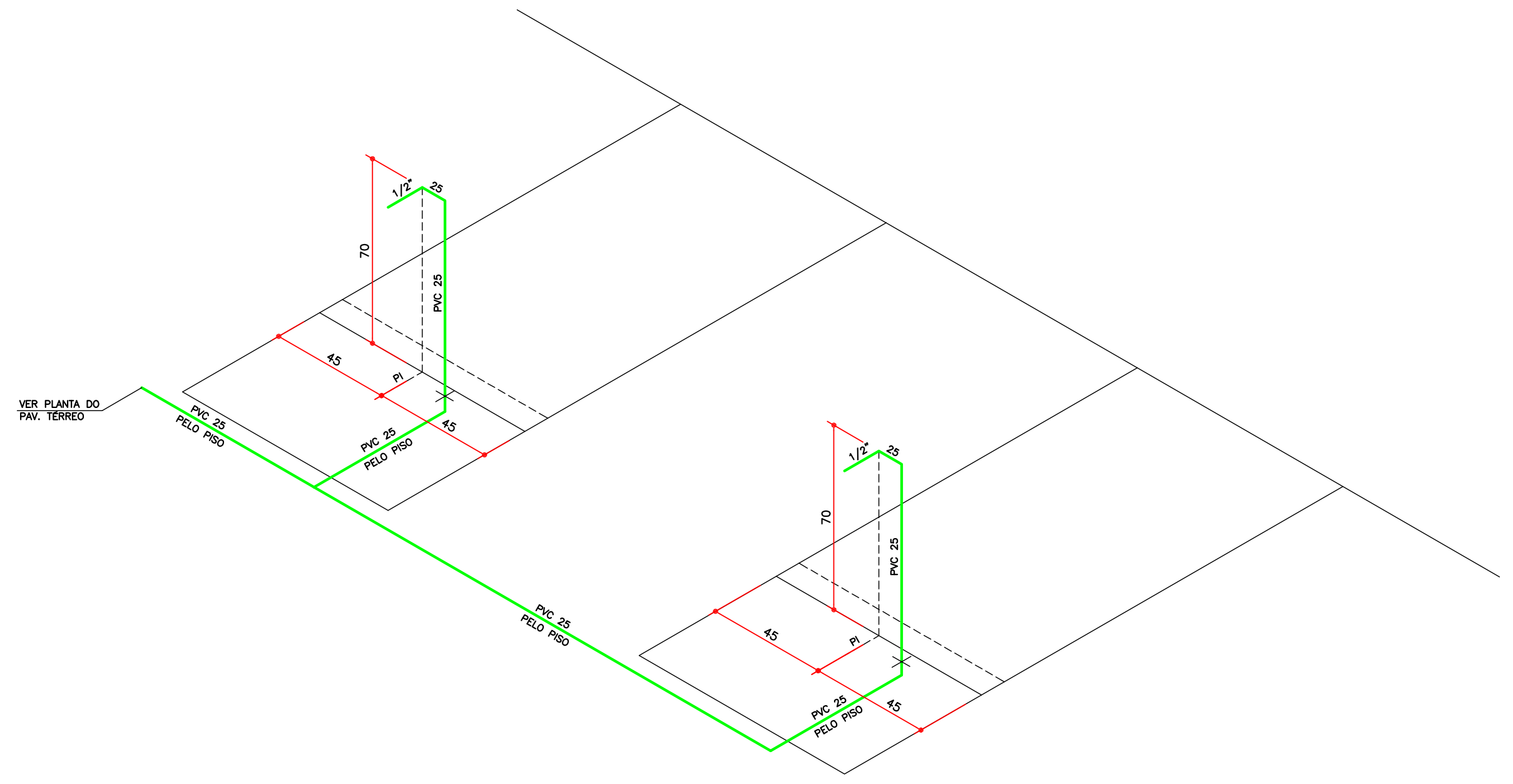
VER PLANTA DO PAV. TÉRREO
PVC 25 PELO PISO
70
1/2"
PVC 25
25
PI
45
PVC 25 PELO PISO
PVC 25 PELO PISO
70
1/2"
PVC 25
25
PI
45
PVC 25 PELO PISO

ISOMÉTRICO-5 (x1)

ESCALA 1 : 20
PAVIMENTO TÉRREO

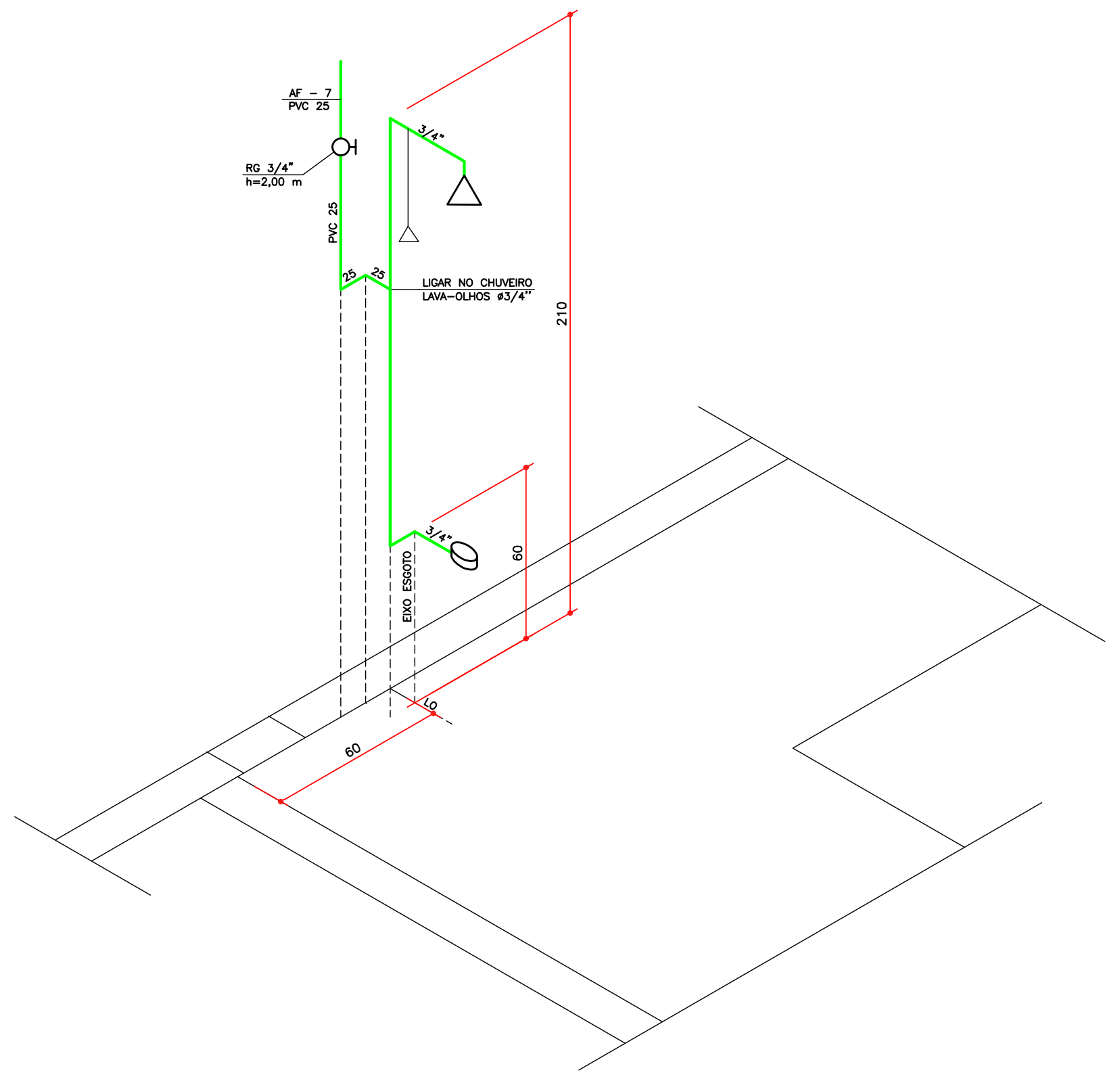
AF – 7
PVC 25
RG 3/4"
h=2,00 m
PVC 25
25
25
3/4"
LIGAR NO CHUVEIRO LAVA-OLHOS ø3/4"
210
EIXO ESGOTO
3/4"
60
60
10

ISOMÉTRICO-6 (x1)

ESCALA 1 : 20
PAVIMENTO TÉRREO

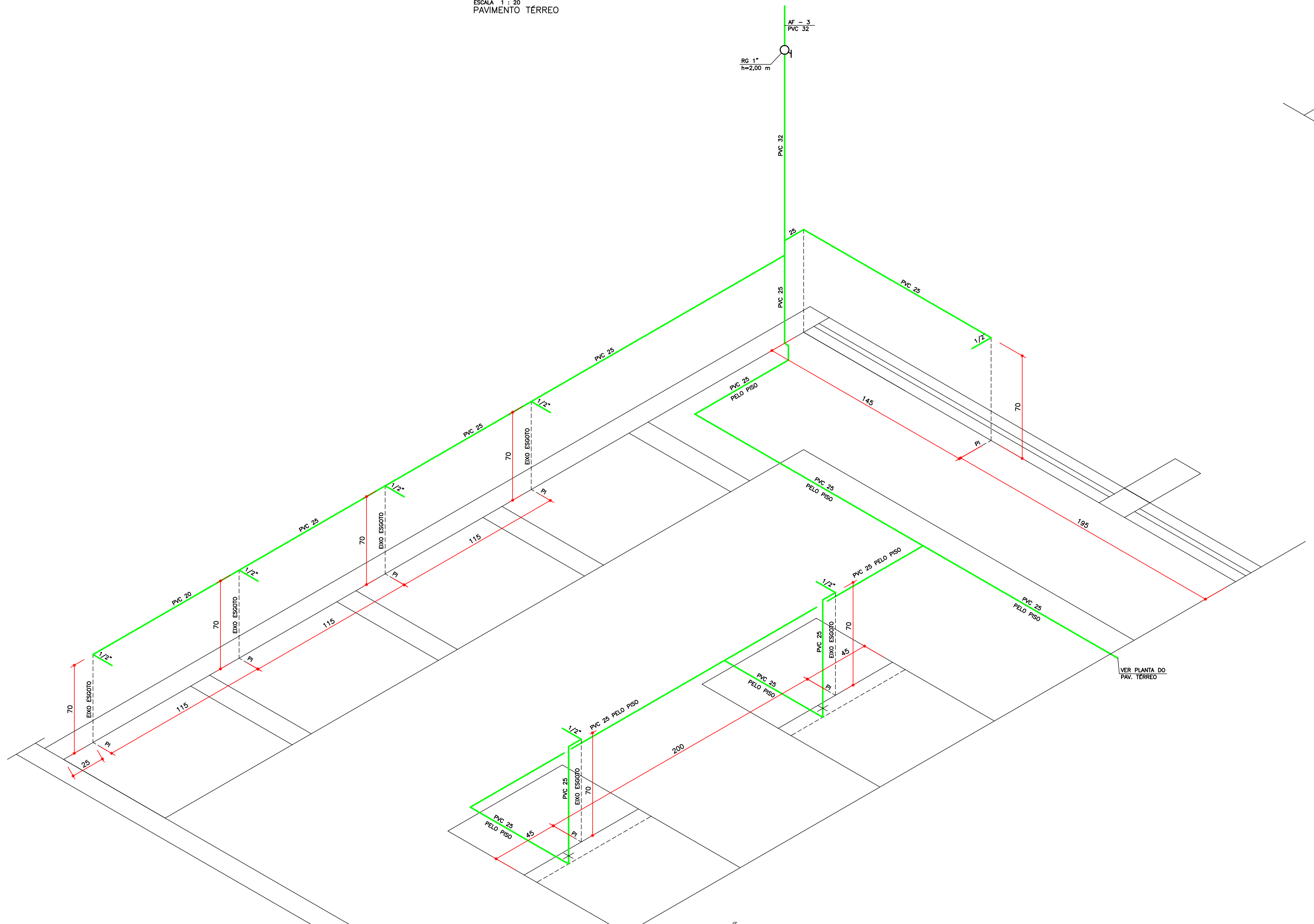
AF – 3
PVC 32
RG 1"
h=2,00 m
PVC 32
PVC 25
25
PVC 25
1/2"
70
PI
145
PVC 25 PELO PISO
PVC 25
1/2"
EIXO ESGOTO
70
PI
115
PVC 25
1/2"
EIXO ESGOTO
70
PI
115
PVC 25
PVC 20
1/2"
EIXO ESGOTO
70
PI
25
115
195
PVC 25 PELO PISO
VER PLANTA DO PAV. TÉRREO
PVC 25 PELO PISO
1/2"
PVC 25
EIXO ESGOTO
70
PI
45
200
PVC 25 PELO PISO
1/2"
PVC 25
EIXO ESGOTO
70
PI
45
PVC 25 PELO PISO

ISOMÉTRICO-7 (x1)

ESCALA 1 : 20
PAVIMENTO TÉRREO

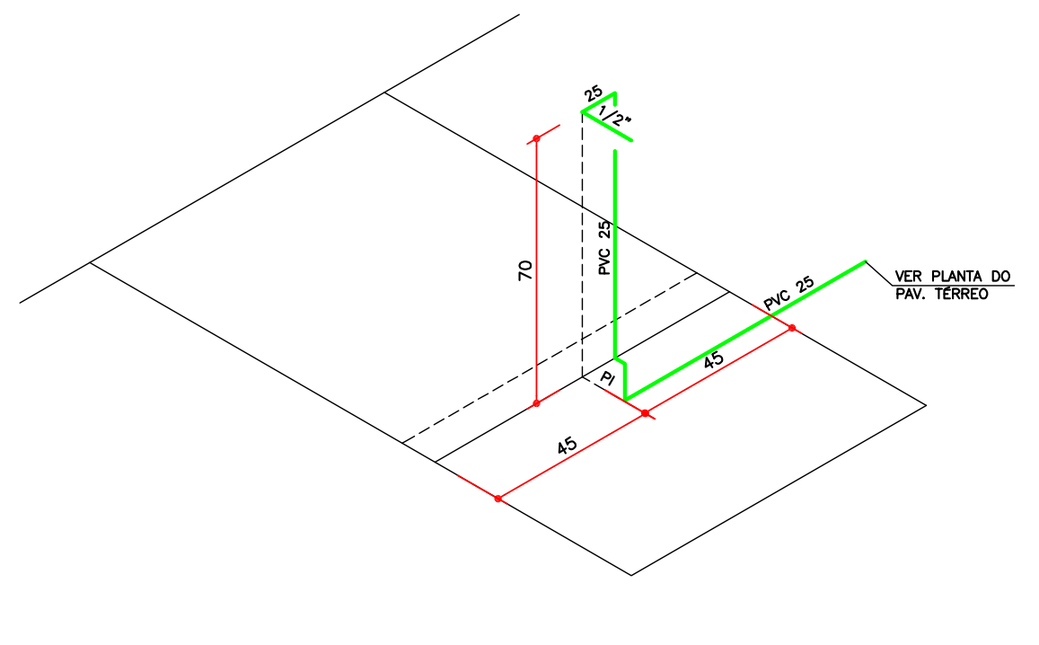
VER PLANTA DO PAV. TÉRREO
PVC 25
70
1/2"
PVC 25
25
PI
45
45

ISOMÉTRICO-8 (x1)

ESCALA 1 : 20
PAVIMENTO TÉRREO

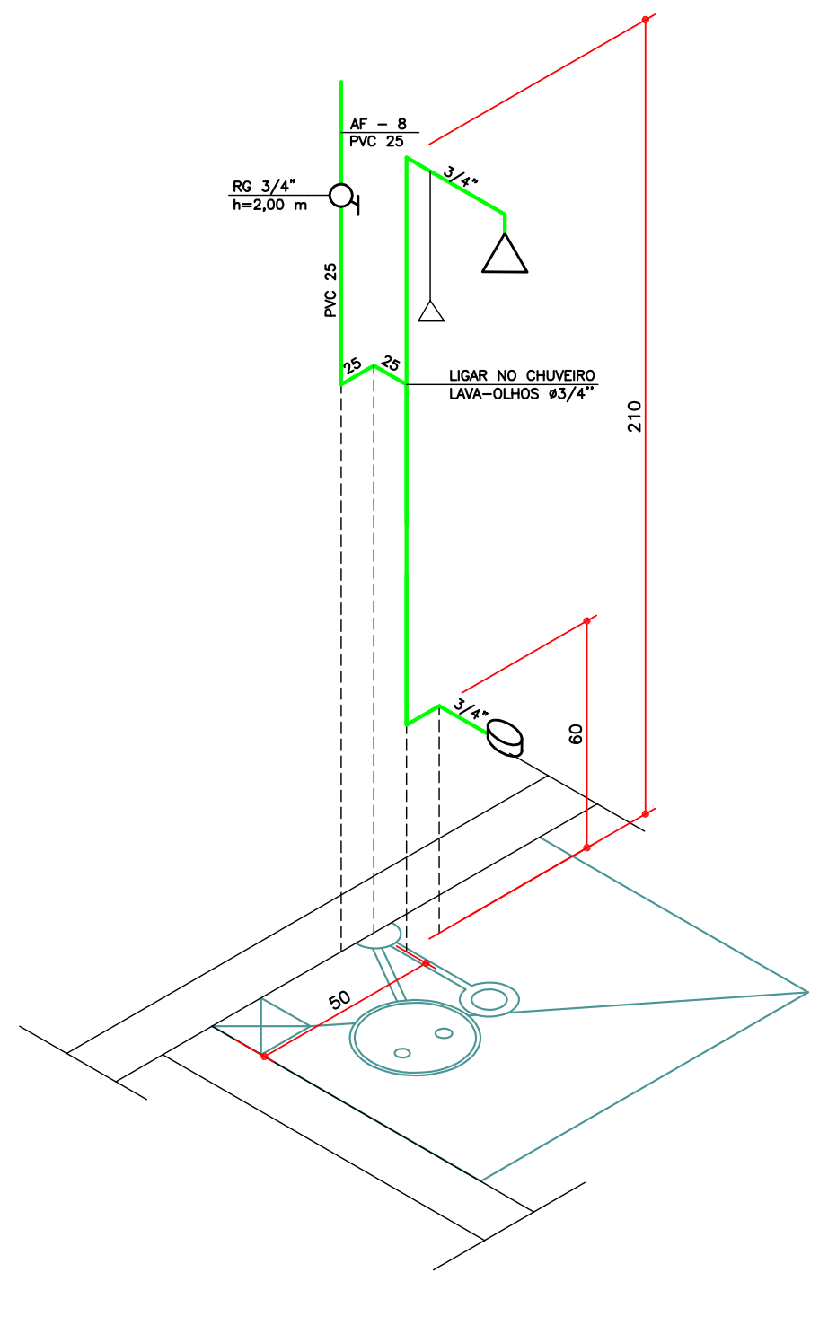
AF – 8
PVC 25
RG 3/4"
h=2,00 m
PVC 25
25
25
3/4"
LIGAR NO CHUVEIRO LAVA-OLHOS ø3/4"
210
3/4"
60
50

ISOMÉTRICO-9 (x1)

ESCALA 1 : 20
PAVIMENTO TÉRREO

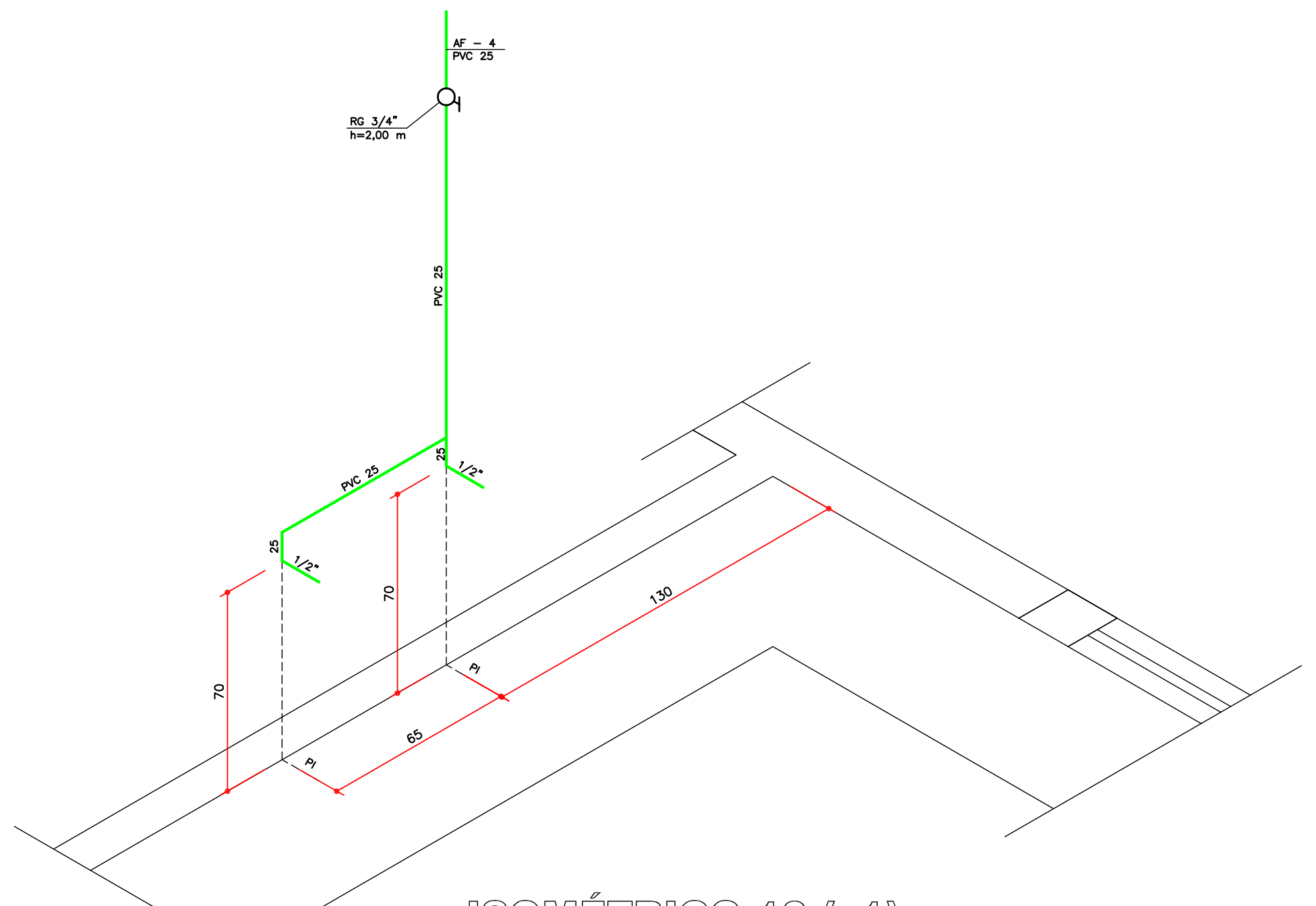
AF – 4
PVC 25
RG 3/4"
h=2,00 m
PVC 25
25
PVC 25
1/2"
70
PI
130
25
1/2"
70
PI
65

ISOMÉTRICO-10 (x1)

ESCALA 1 : 20
PAVIMENTO TÉRREO

CONVENÇÕES

AF	COLUNA DE ÁGUA FRIA	VE	VÁLVULA DE ESFERA
AP	COLUNA DE ÁGUAS PLUVIAIS	VD	VÁLVULA DE DESCARGA
CI	CAIXA DE INSPEÇÃO	RG	REGISTRO DE GAVETA
CG	CAIXA DE GORDURA	RE	REDUÇÃO EXCÊNTRICA
CS	CAIXA SIFONADA	RL	BUCHA DE REDUÇÃO LONGA
CP	CAIXA DE PASSAGEM	RED	REDUÇÃO
L	COMPRIMENTO DA TUBULAÇÃO	CSG	CAIXA SIFONADA GIRAFÁCIL, MARCA TIGRE
i	DECLIVIDADE	CRC90	CURVA 90° CURTA
h	ALTURA	J90	JOELHO 90°
LV	LAVATÓRIO	J45	JOELHO 45°
CH	CHUVEIRO LAVA-OLHOS	TS	TÊ SANITÁRIO
PI	PIA	JS	JUNÇÃO SIMPLES

SIMBOLOGIA

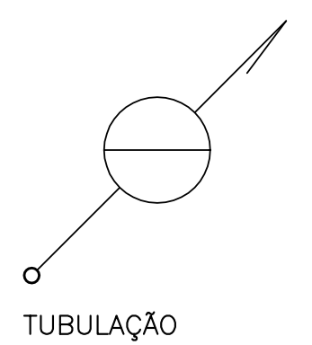
TUBULAÇÃO QUE SOBE

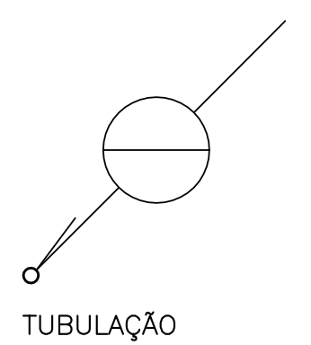
TUBULAÇÃO QUE DESCE

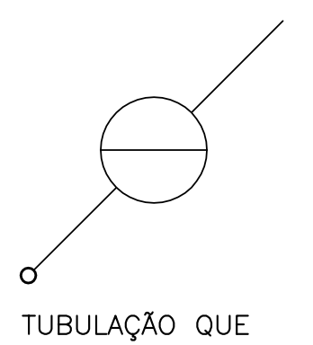
TUBULAÇÃO QUE SOBE E DESCE

- ──── REDE DE ÁGUA FRIA
- ──── REDE DE ESGOTO – ø ⩾ 100 mm
- ──── REDE DE ESGOTO – ø ⩽ 75 mm
- - - - - REDE DE VENTILAÇÃO
- —·—·— REDE DE ÁGUAS PLUVIAIS – ø ⩾ 100 mm
- —·—·— REDE DE ÁGUAS PLUVIAIS – ø ⩽ 75 mm

NOTAS GERAIS

1 – OS PROJETOS DAS INSTALAÇÕES HIDRÁULICO–SANITÁRIAS FORAM ELABORADOS DE ACORDO COM AS NORMAS TÉCNICAS PRECONIZADAS PELA ABNT, NORMAS E REGULAMENTOS EXIGIDOS PELAS CONCESSIONÁRIAS DOS SERVIÇOS E TÉCNICAS DE EFICIÊNCIA COMPROVADA PELO USO;

2 – O CONSTRUTOR DEVERÁ EXECUTAR AS INSTALAÇÕES EXATAMENTE DE ACORDO COM O PROJETO HIDRÁULICO–SANITÁRIO;

3 – AS INSTALAÇÕES HIDRÁULICO–SANITÁRIAS DEVERÃO SEGUIR AS NORMAS DE EXECUÇÃO DO PROPRIETÁRIO E AS ORIENTAÇÕES DAS CONCESSIONÁRIAS DOS SERVIÇOS PÚBLICOS;

4 – AS INSTALAÇÕES HIDRÁULICO–SANITÁRIAS CONSTANTES NESTE PROJETO DEVEM SER EXECUTADAS EM CONJUNTO COM OS DEMAIS PROJETOS: ARQUITETÔNICO, ESTRUTURAL, ELÉTRICO, TELEFÔNICO E DE PAGINAÇÃO DE ALVENARIAS, BEM COMO OUTROS SISTEMAS QUE POSSAM INTERFERIR NA DISPOSIÇÃO DAS REDES DE ÁGUA, ESGOTO E ÁGUAS PLUVIAIS PLANEJADAS INICIALMENTE E DISCUTIDAS EM REUNIÕES DE COMPATIBILIZAÇÃO;

5 – TODOS OS MATERIAIS A SEREM UTILIZADOS NAS INSTALAÇÕES ESTÃO ESPECIFICADOS NAS RELAÇÕES ANEXAS E NO PROJETO ARQUITETÔNICO;

6 – QUAISQUER DÚVIDAS A RESPEITO DAS PARTES QUE COMPÕEM O PROJETO DEVERÃO SER DIRIGIDAS AO PROJETISTA, QUE NÃO SE RESPONSABILIZARÁ POR ALTERAÇÕES PROMOVIDAS PELO PROPRIETÁRIO E/OU CONSTRUTOR SEM PRÉVIA AUTORIZAÇÃO POR ESCRITO, OU MEDIANTE MODIFICAÇÕES NAS FOLHAS DE DESENHO E/OU IMPRESSAS;

ALTURAS DOS PONTOS DE ESGOTO PARA OS APARELHOS:

- LAVATÓRIO – 0,50 m
- PIA DE COZINHA – 0,60 m
- CHUVEIRO LAVA–OLHOS – 0,12 m

OBS.: ALTURAS MEDIDAS DOS EIXOS DOS PONTOS AO PISO ACABADO.

NOTA: A ESPECIFICAÇÃO/NUMERAÇÃO DOS PAVIMENTOS ESTÁ EM CONFORMIDADE COM O PROJETO ARQUITETÔNICO.

DECLIVIDADES DOS TUBOS DE ESGOTO E ÁGUAS PLUVIAIS:

- Ø ⩽ 75 mm – i ⩾ 3,00%
- Ø = 100 mm – i ⩾ 2,00% – P/ TUBOS ENTERRADOS
- Ø = 100 mm – i ⩾ 1,00% – P/ TUBOS AÉREOS
- Ø ⩾ 150 mm – i ⩾ 1,00%

Nº:	DATA	RESPONSÁVEL	DESCRIÇÃO DA REVISÃO:

AS BUILT
PROJETOS
AS BUILT ENGENHARIA DE PROJETOS LTDA
Rua Jovino do Rosário, 1564 - Boa Vista
CEP 82560-435 - Curitiba - Paraná
asbuiltprojetos@gmail.com - (41)3088-4949

FASE:
PROJETO EXECUTIVO - HIDROSSANITÁRIO

CONFERIR MEDIDAS NA OBRA

OBRA:
LAB. ENG. DE ALIMENTOS - BLOCO I
CAMPUS JK / DIAMANTINA
RODOVIA MG 367, KM 583, Nº 5000 - ALTO DA JACUBA - DIAMANTINA/MG

UFVJM

PROPRIETÁRIO: UNIVERSIDADE FEDERAL DOS VALES DO JEQUITINHONHA E MUCURI
CNPJ: 16.888.315/0001-57

PRANCHA:
ISOMÉTRICOS DE ÁGUA - ISO. -1 AO ISO. -10

AUTOR PROJETO:
ENG. CIVIL RODRIGO ALVES DE NOVAES
CREA 32.643/D - PR

DETALHAMENTO/OBSERVAÇÕES:

DESENHO:
Marcos Daniel

VERSÃO:	DATA:	ESCALA:	ÁREA CONSTRUÍDA:	FOLHA:
VERSÃO 1	23/07/2013	INDICADA	643,98 m²	HID 04/08

ARQUIVO: UFVJM_ENG.ALIM_PE_HID_R00